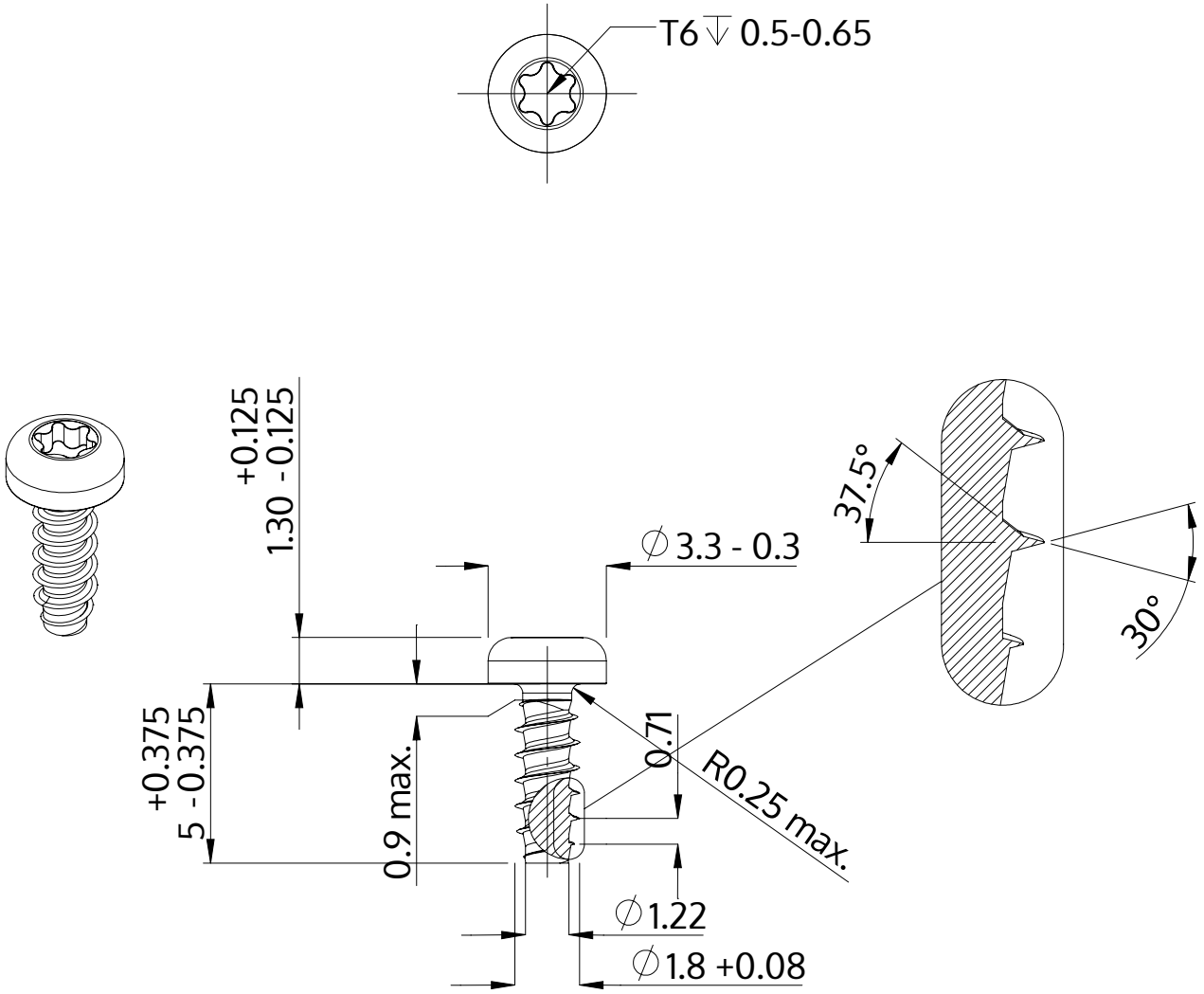

Beskrivelse	STP39 1.8x5.0 - T6
Materiale	Stål, forædlet
Overflade	ZnNi sort-passiveret, tempret, forseglet
Vægt	0.125 kg / 1000 stykke

SCREWERK	**STP390180050B**	
Metrisk tegning A4	Skalering 5:1	2024-10