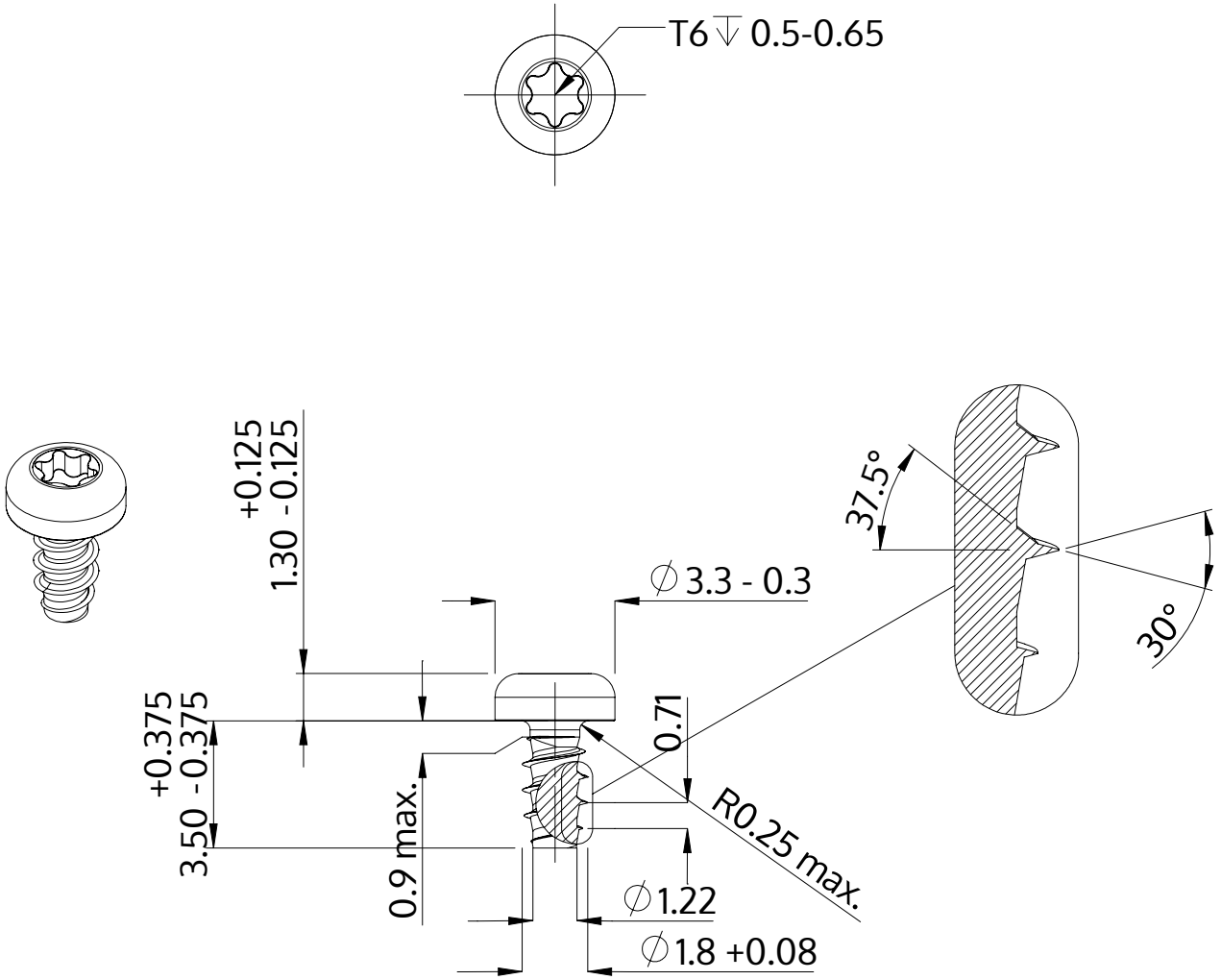

Descripción	STP39 1.8x3.5 - T6
Material	Acero Inoxidable A2
Superficie	Laminado brillante, barnizado y pasivado
Peso	0.106 kg / 1000 Piezas

SCREWERK	**STP390180035E**	
Diseño métrico	Escalada 5:1	2024-10