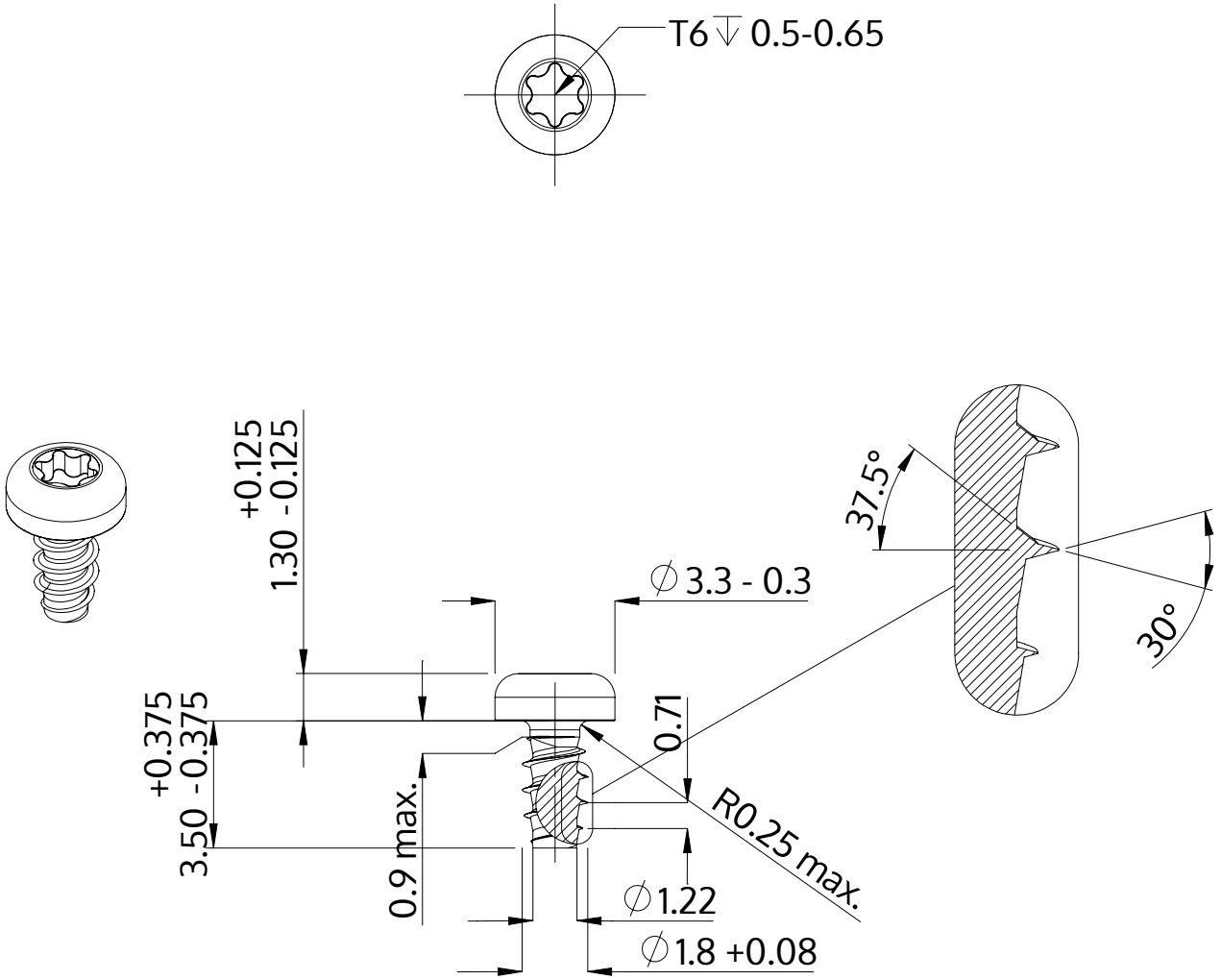

Beschrijving	STP39 1.8x3.5 - T6
Materiaal	veredeld staal
Oppervlak	ZnNi zwart-gepassiveerd, getempert, verzegeld
Gewicht	0.106 kg / 1000 stuk

SCREWERK	**STP390180035B**	
Metrische tekening A4	Schaal None:1	2024-04