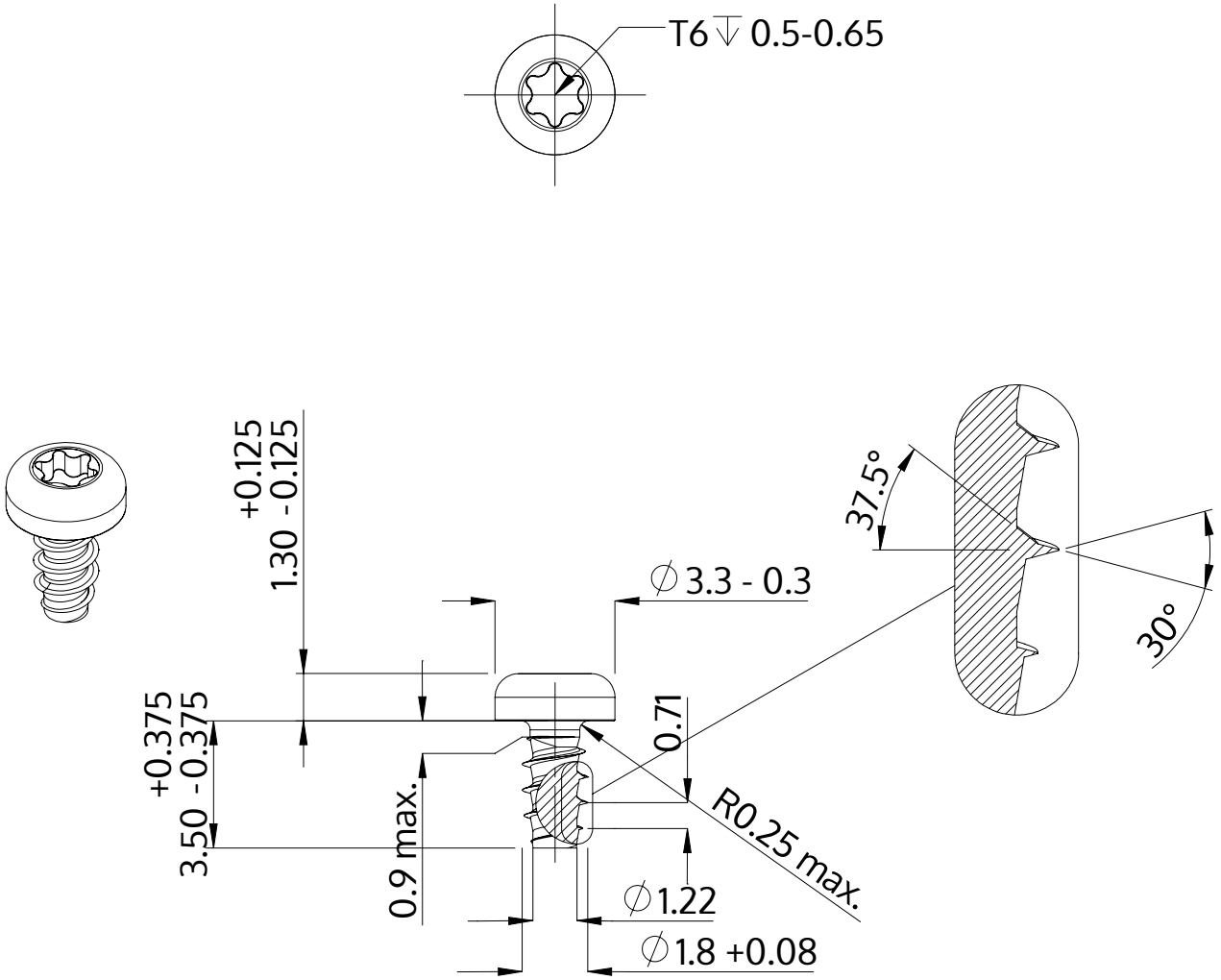

Beschreibung	STP39 1.8x3.5 - T6
Werkstoff	Stahl, vergütet
Oberfläche	ZnNi min. 5µm, schwarz passiviert, getempert, versiegelt
Gewicht	0.106 kg / 1000 Stück

SCREWERK	**STP390180035B**	
Metrische Zeichnung A4	Skalierung None:1	2024-04