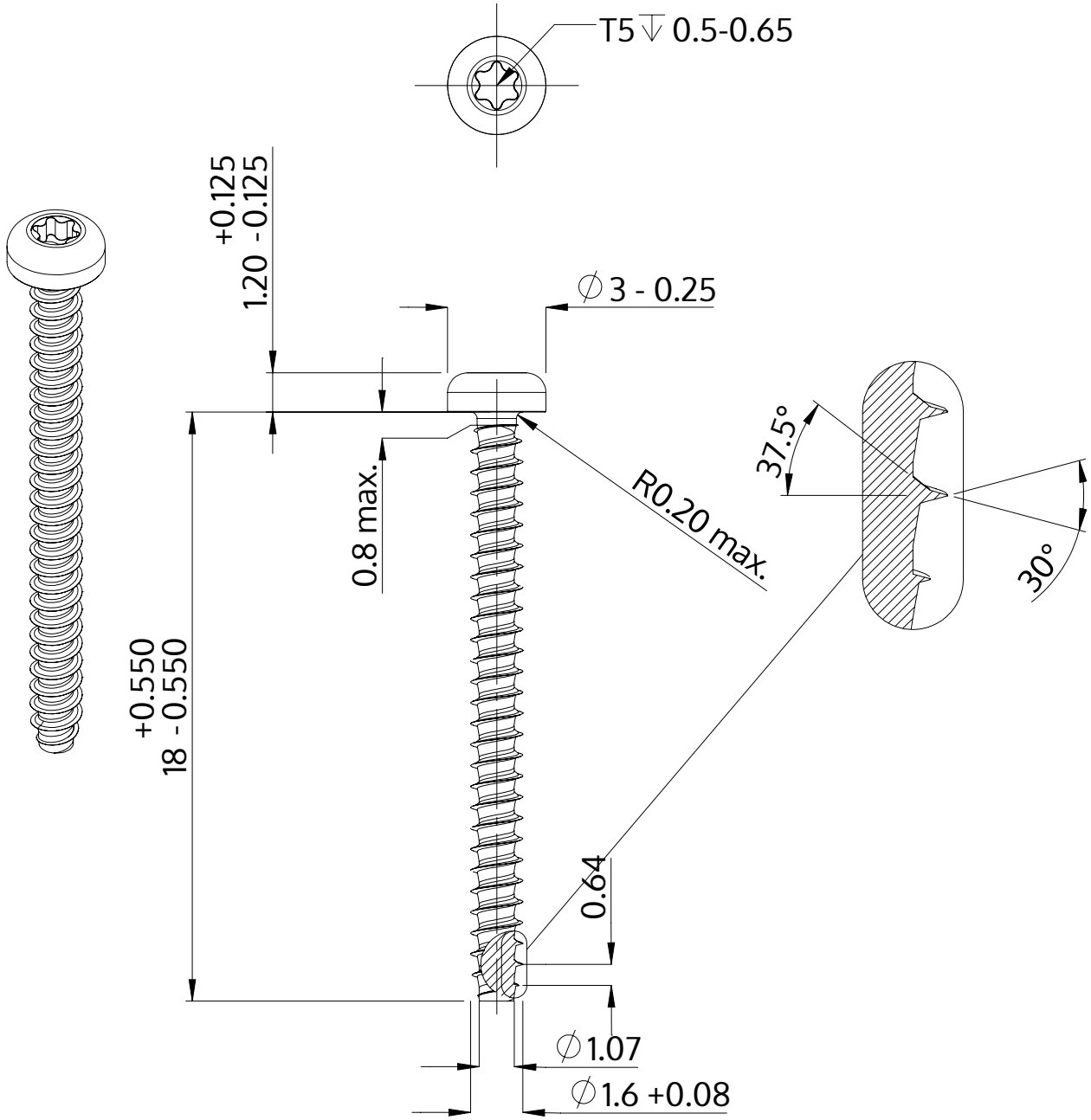

Beschrijving	STP39 1.6x18.0 - T5
Materiaal	roestvrij staal A2
Oppervlak	blank, geetst en gepassieveerd
Gewicht	0.223 kg / 1000 stuk

SCREWERK	**STP390160180E**	
Metrische tekening A4	Schaal 4:1	2024-10