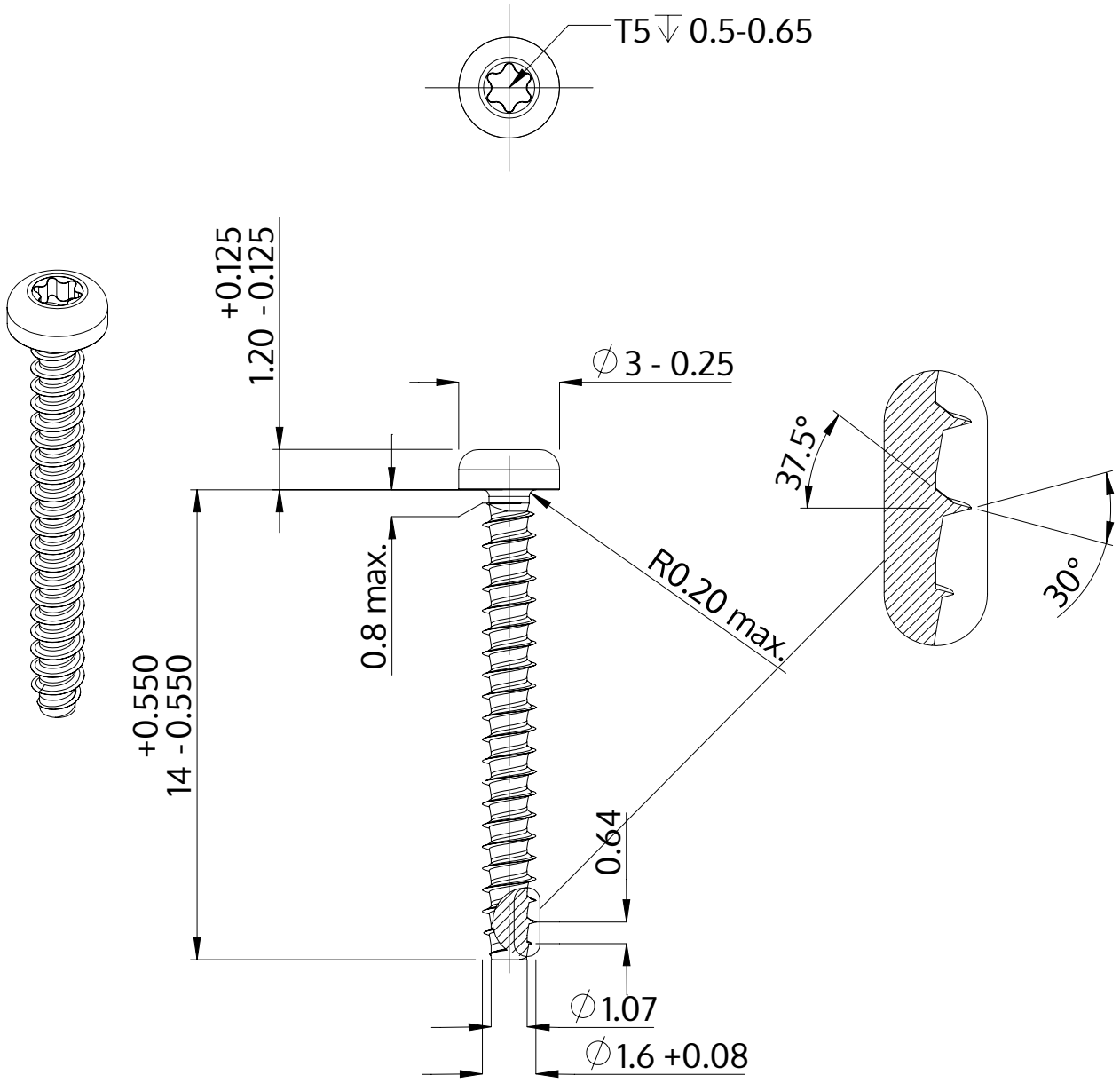

Descrição	STP39 1.6x14.0 - T5
Material	aço, endurecido
Superfície	Zincado Niquelado Galvanizado, Passivado negro
Peso	0.183 kg / 1000 peças

SCREWERK	**STP390160140B**	
Desenho Métrico A4	Escala 5:1	2024-10