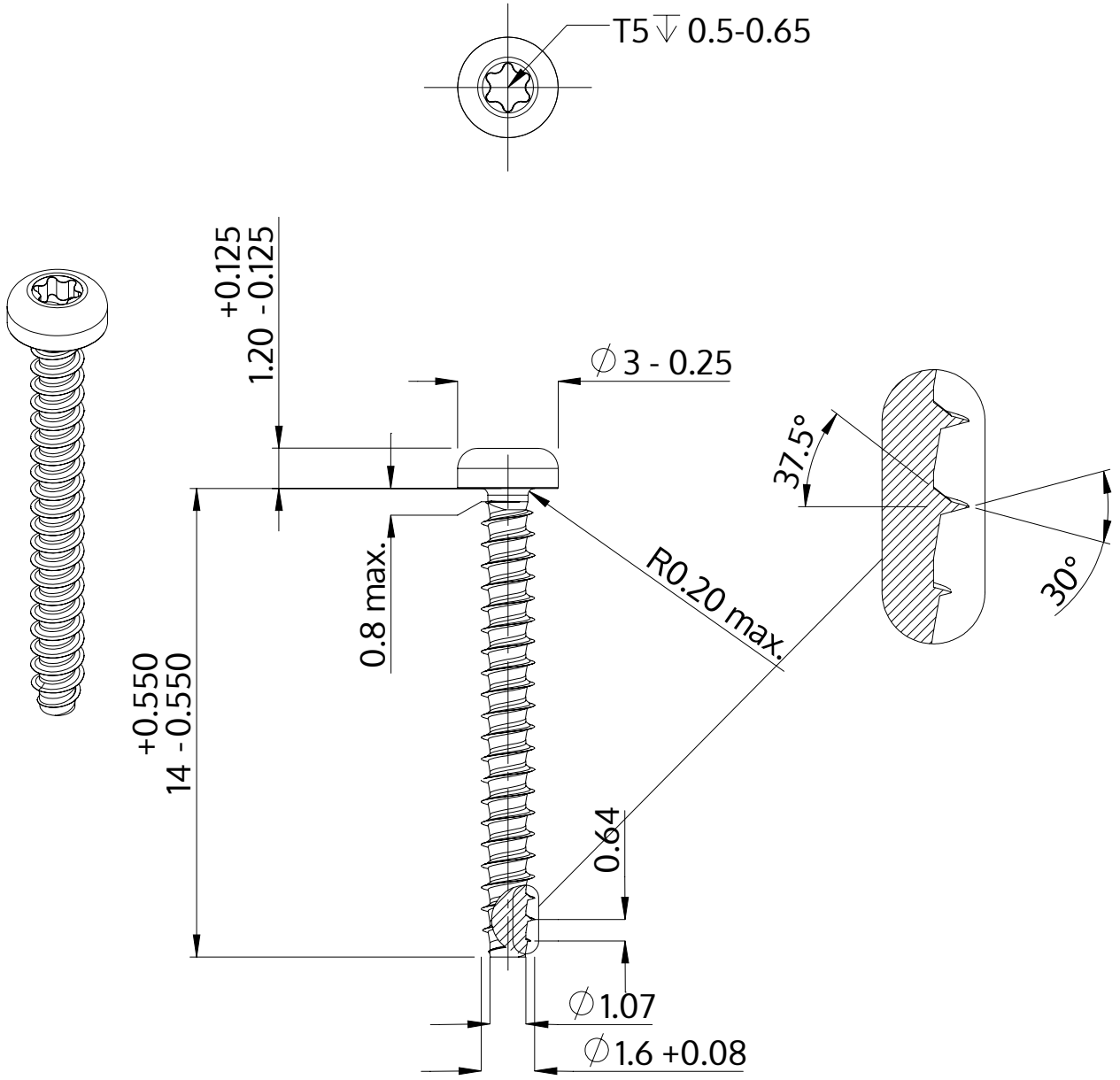

Popis	STP39 1.6x14.0 - T5
Materiál	Temperovaná ocel
Povrch	ZiNi černá-pasivovaná+temperovaná+utěsněná
Hmotnost	0.183 kg / 1000 Kus

SCREWERK	**STP390160140B**	
Metric výkres A4	Měřítko 5:1	2024-10