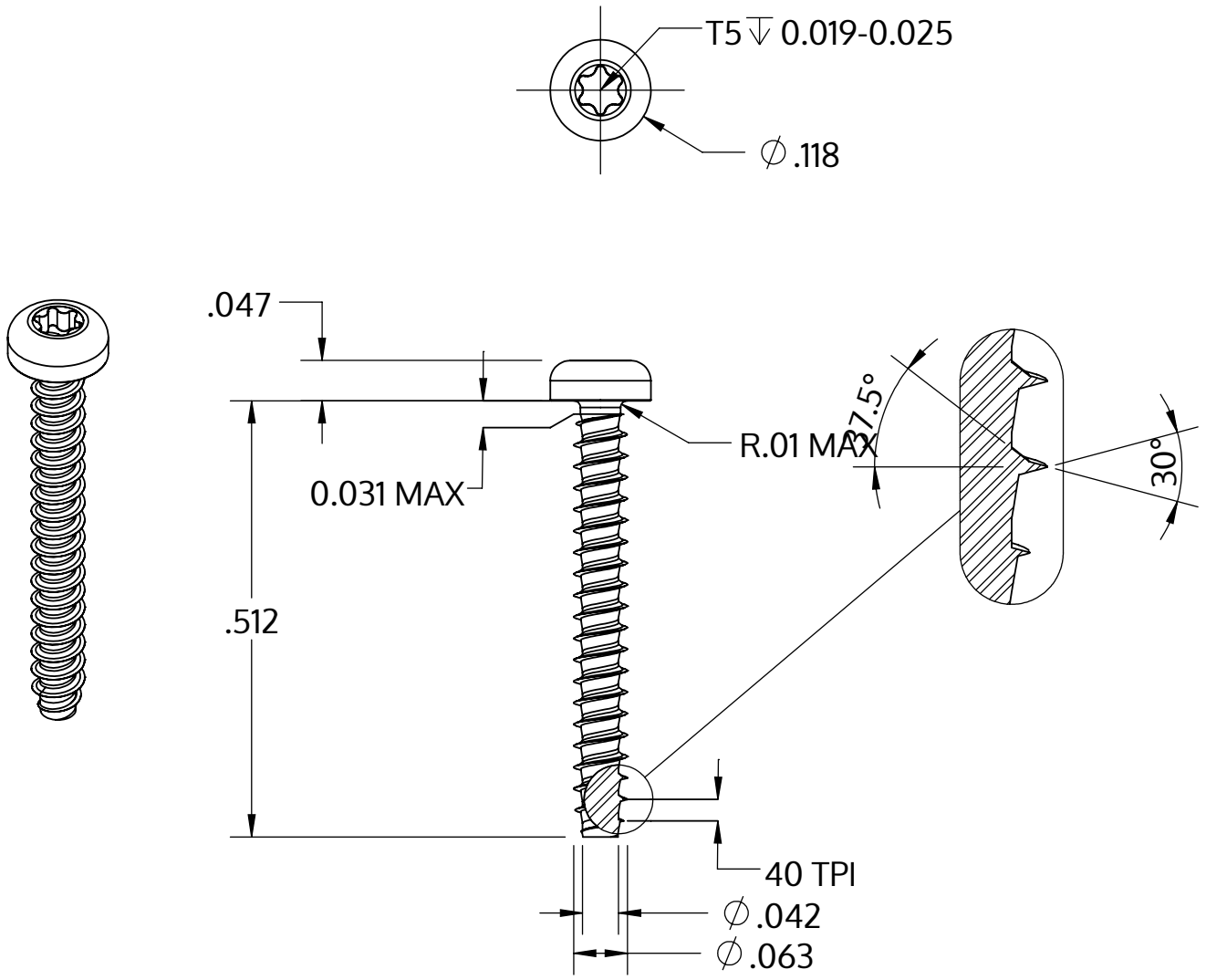

Metric size	M1.6 x 0.64 mm
US size (converted)	#0.5-40
	Tolerances [inch]
Length	+/- 0.021
Head diameter	+0 / -0.009
Head height	+/- 0.004
Thread diameter	+0.003 / -0

Açıklaması	STP39 1.6x13.0 - T5
Malzeme	Çelik, sertleştirilmiş
Kaplama	galvanizli 5-7 µm, temperliö mavi / şeffaf pasifleştirilmiştir
Ağırlık	0.174 kg / 1000 Adet

SCREWERK	**STP390160130S**	
_Zoll Zeichnung Größe A	Ölçeklendirme 5:1	2024-10