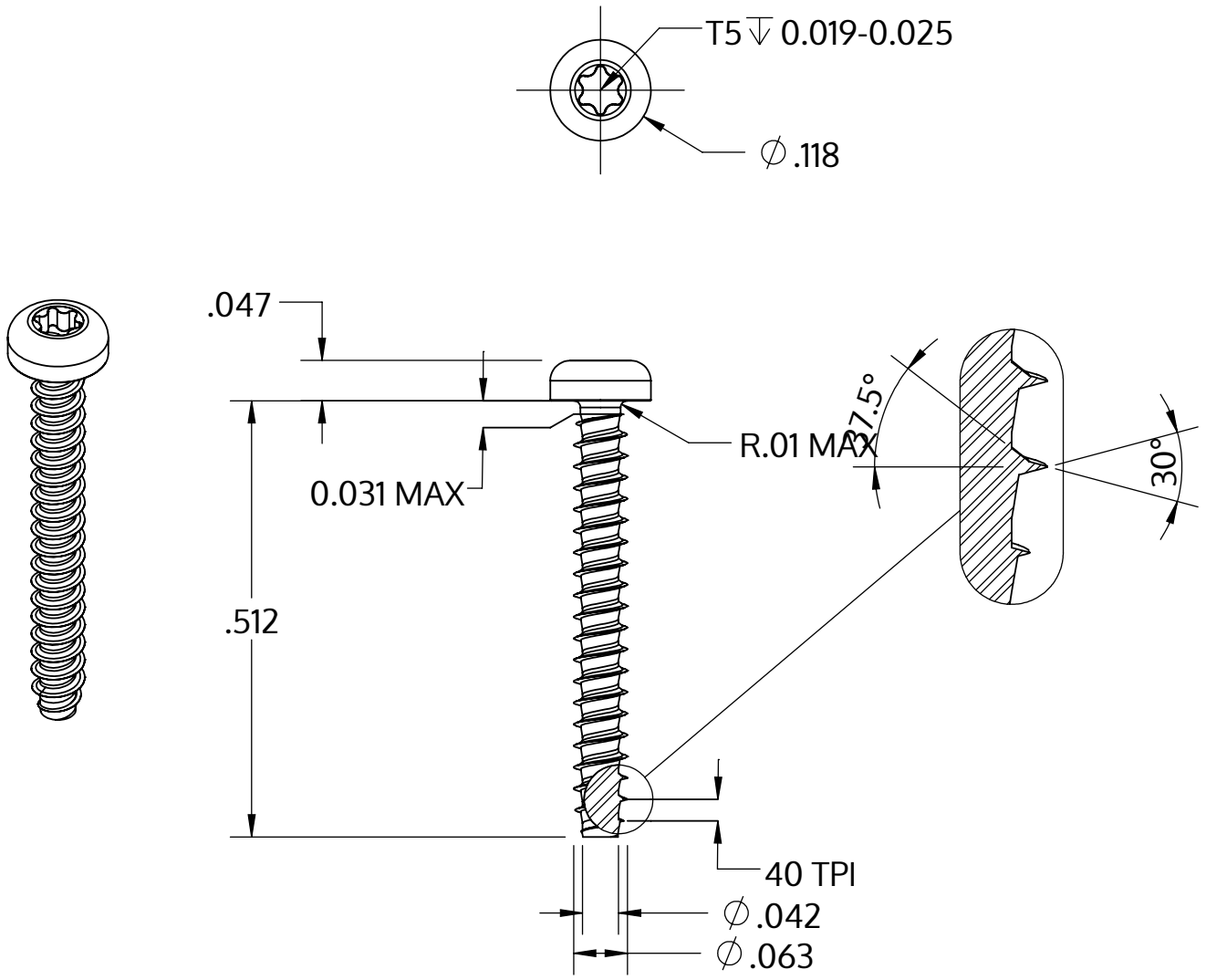

Metric size	M1.6 x 0.64 mm
US size (converted)	#0.5-40
	Tolerances [inch]
Length	+/- 0.021
Head diameter	+0 / -0.009
Head height	+/- 0.004
Thread diameter	+0.003 / -0

Beschreibung	STP39 1.6x13.0 - T5
Werkstoff	Edelstahl A2
Oberfläche	blank, gebeizt und passiviert
Gewicht	0.174 kg / 1000 Stück

SCREWERK	**STP390160130E**	
Zoll Zeichnung Größe A	Skalierung 5:1	2024-10