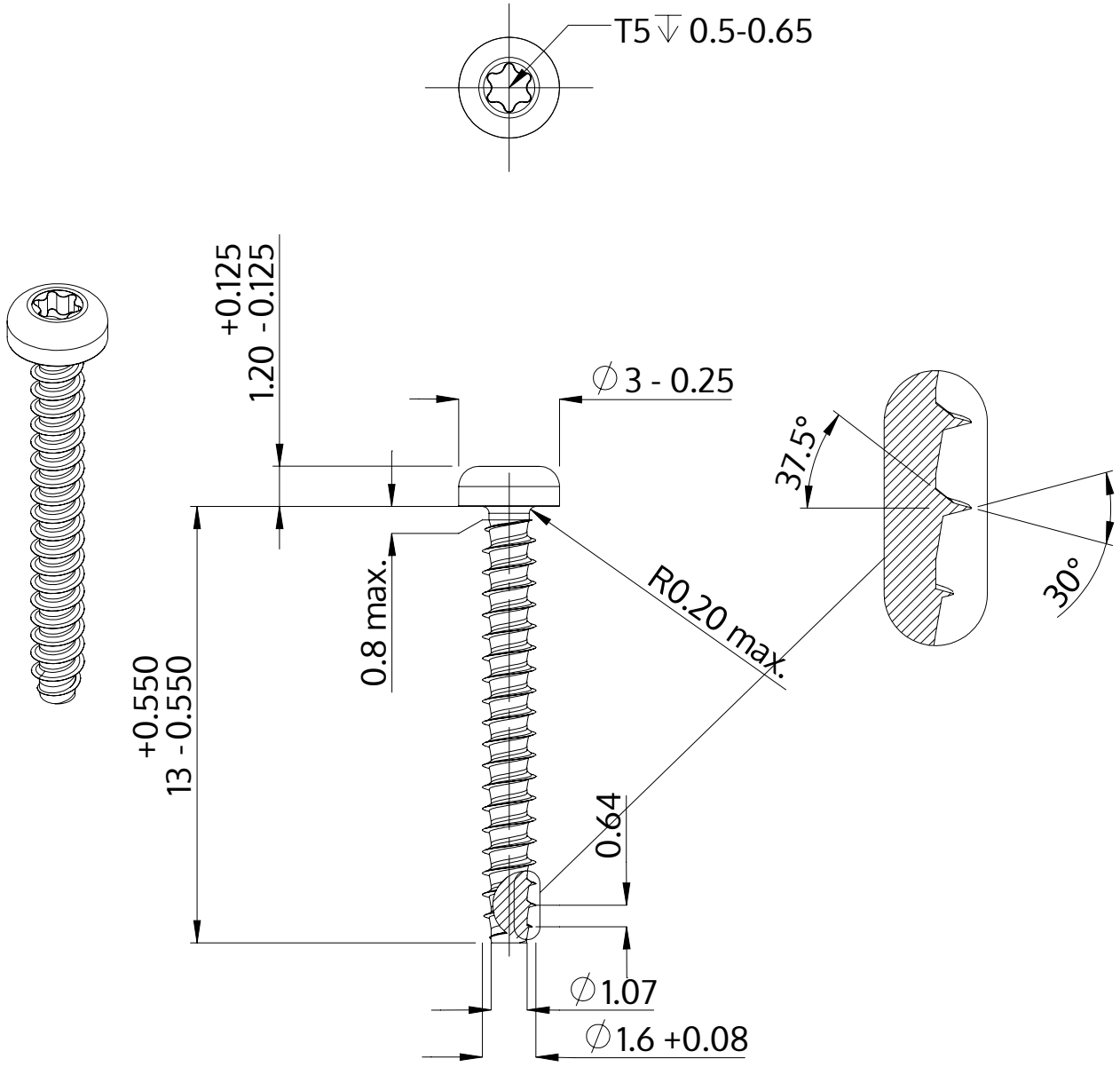

Beschreibung	STP39 1.6x13.0 - T5
Werkstoff	Edelstahl A2
Oberfläche	blank, gebeizt und passiviert
Gewicht	0.174 kg / 1000 Stück

SCREWERK	**STP390160130E**	
Metrische Zeichnung A4	Skalierung 5:1	2024-10