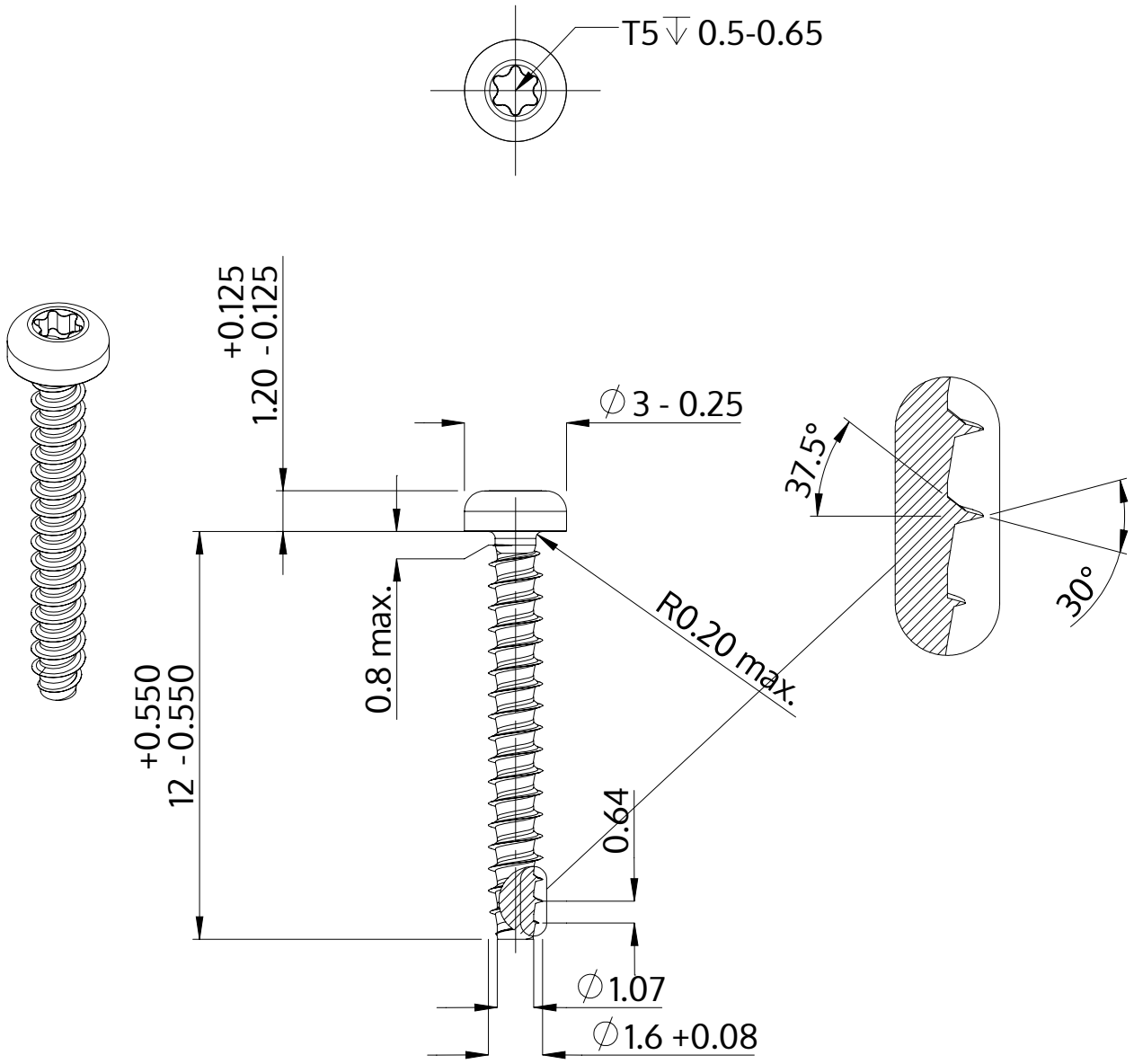

Açıklaması	STP39 1.6x12.0 - T5
Malzeme	Çelik, sertleştirilmiş
Kaplama	galvanizli 5-7 µm, temperliö mavi / şeffaf pasifleştirilmiştir
Ağırlık	0.164 kg / 1000 Adet

SCREWERK	**STP390160120S**	
Metrik çizim A4	Ölçeklendirme 5:1	2024-10