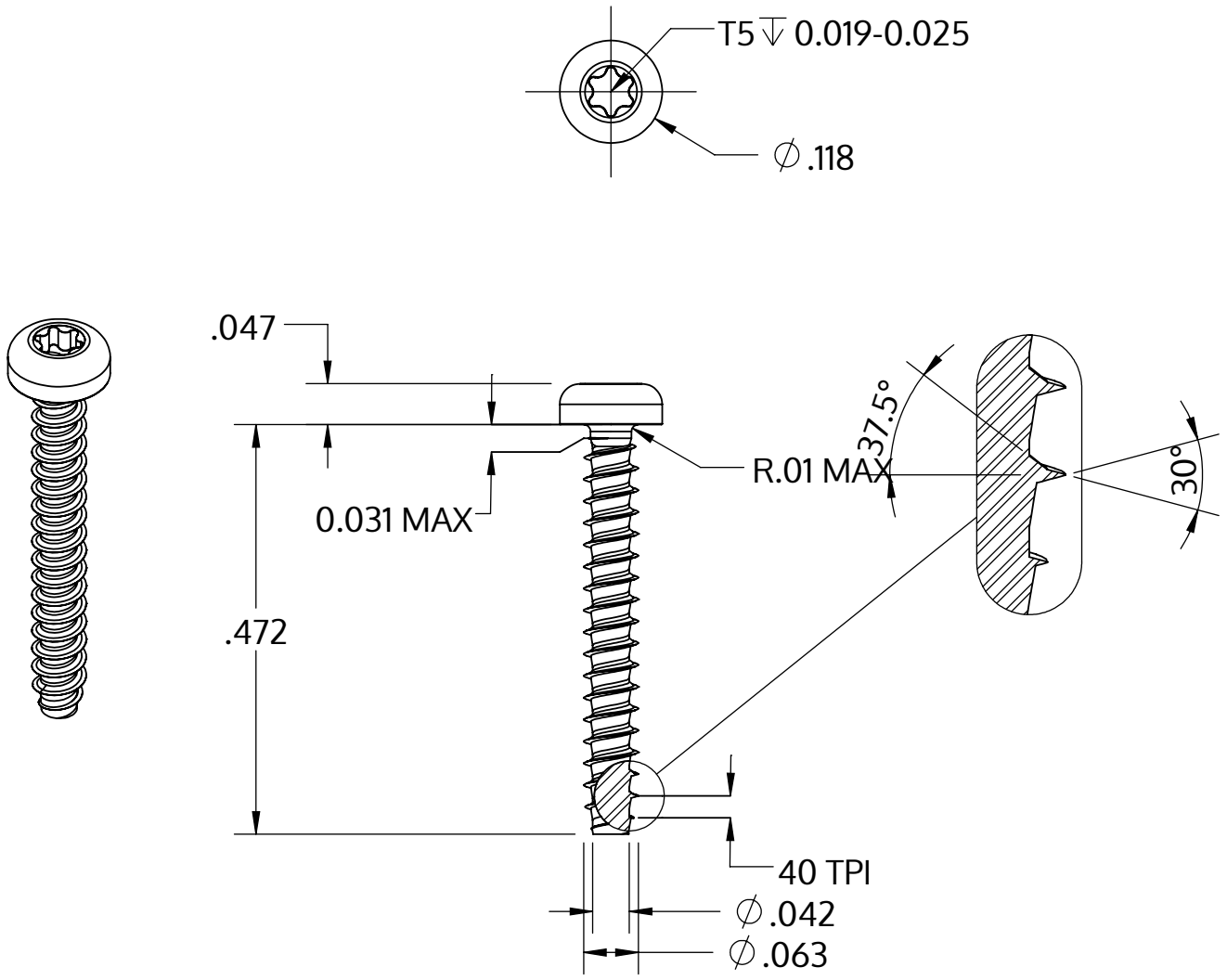

Metric size	M1.6 x 0.64 mm
US size (converted)	#0.5-40
	Tolerances [inch]
Length	+/- 0.021
Head diameter	+0 / -0.009
Head height	+/- 0.004
Thread diameter	+0.003 / -0

Opis	STP39 1.6x12.0 - T5
Materiał	Stal, hartowana
Powierzchnia	Ocynkowana 5-7 µm, temperowana, pasywowana na niebiesko
Waga	0.164 kg / 1000 sztuk

SCREWERK	**STP390160120S**	
_Zoll Zeichnung Größe A	Skala None:1	2024-04