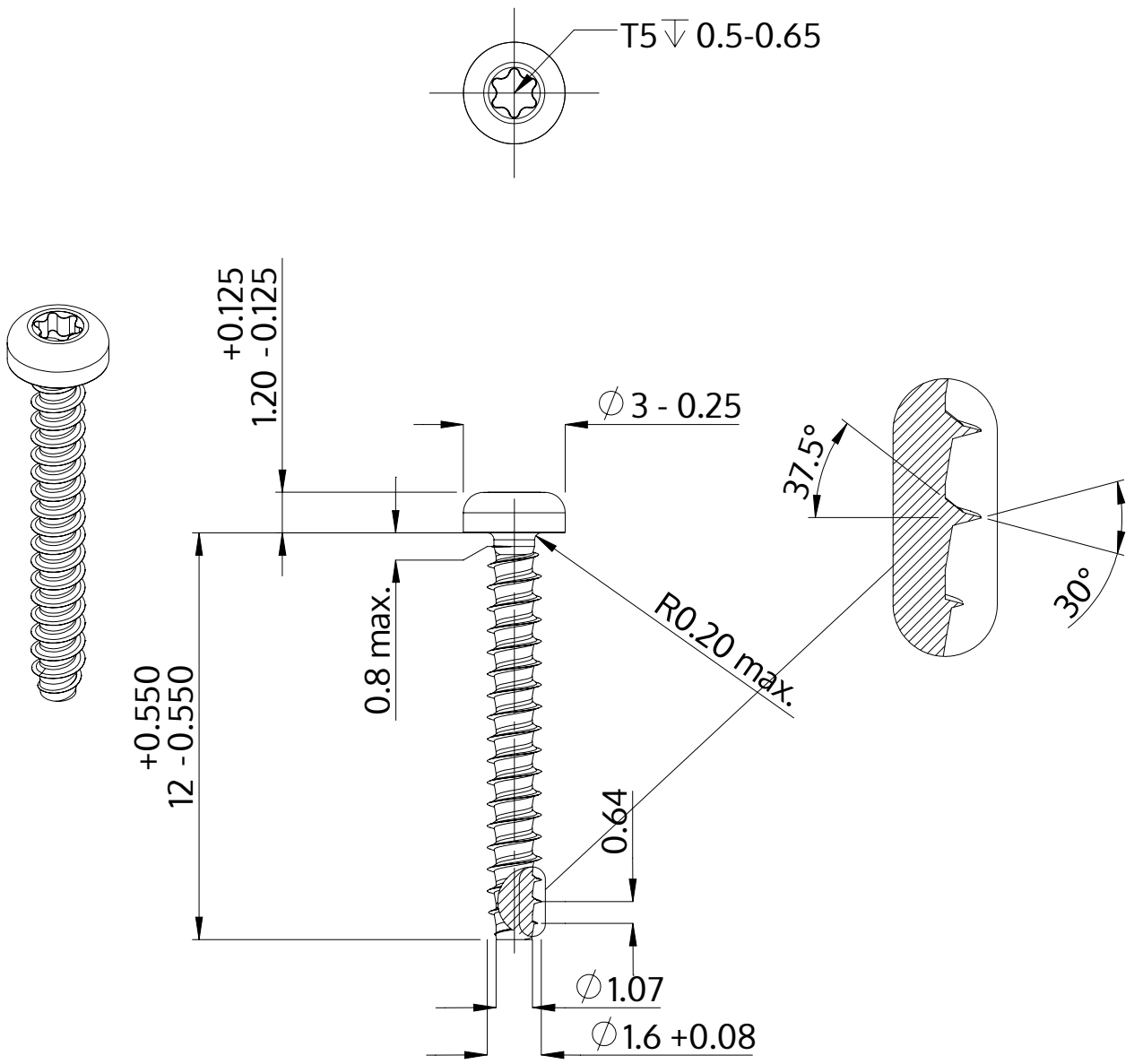

Описание	STP39 1.6x12.0 - T5
Материал	Нержавеющая сталь A2
Поверхность	Светлый отжиг и пассивация
Вес	0.164 kg / 1000 Штука

SCREWERK	**STP390160120E**	
Метрический чертеж A4	Шкала 5:1	2024-10