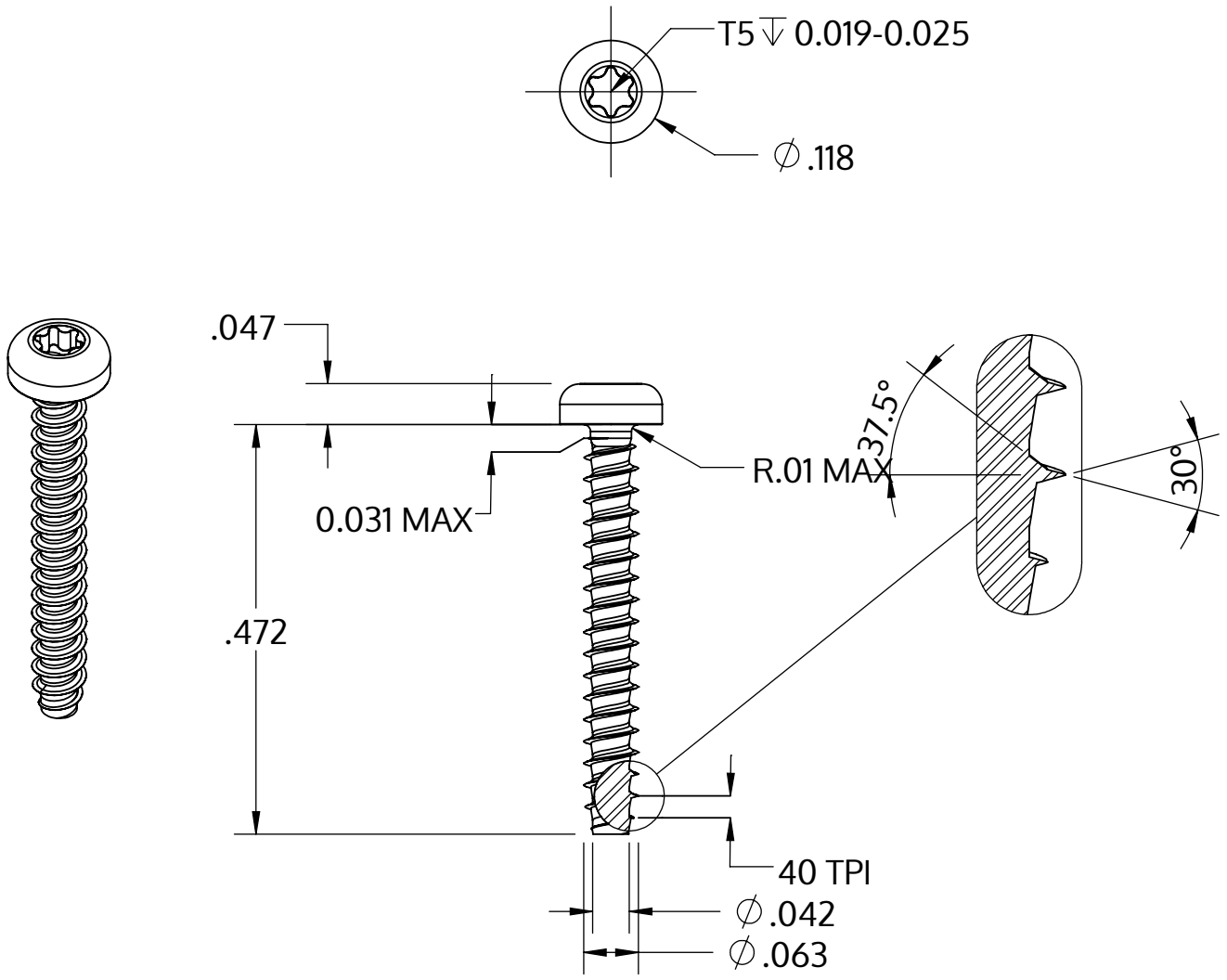

Metric size	M1.6 x 0.64 mm
US size (converted)	#0.5-40
	Tolerances [inch]
Length	+/- 0.021
Head diameter	+0 / -0.009
Head height	+/- 0.004
Thread diameter	+0.003 / -0

Popis	STP39 1.6x12.0 - T5
Materiál	Nerezová ocel A2
Povrch	holá, mořená a pásová ocel
Hmotnost	0.164 kg / 1000 Kus

SCREWERK	**STP390160120E**	
_Zoll Zeichnung Größe A	Měřítko 5:1	2024-10