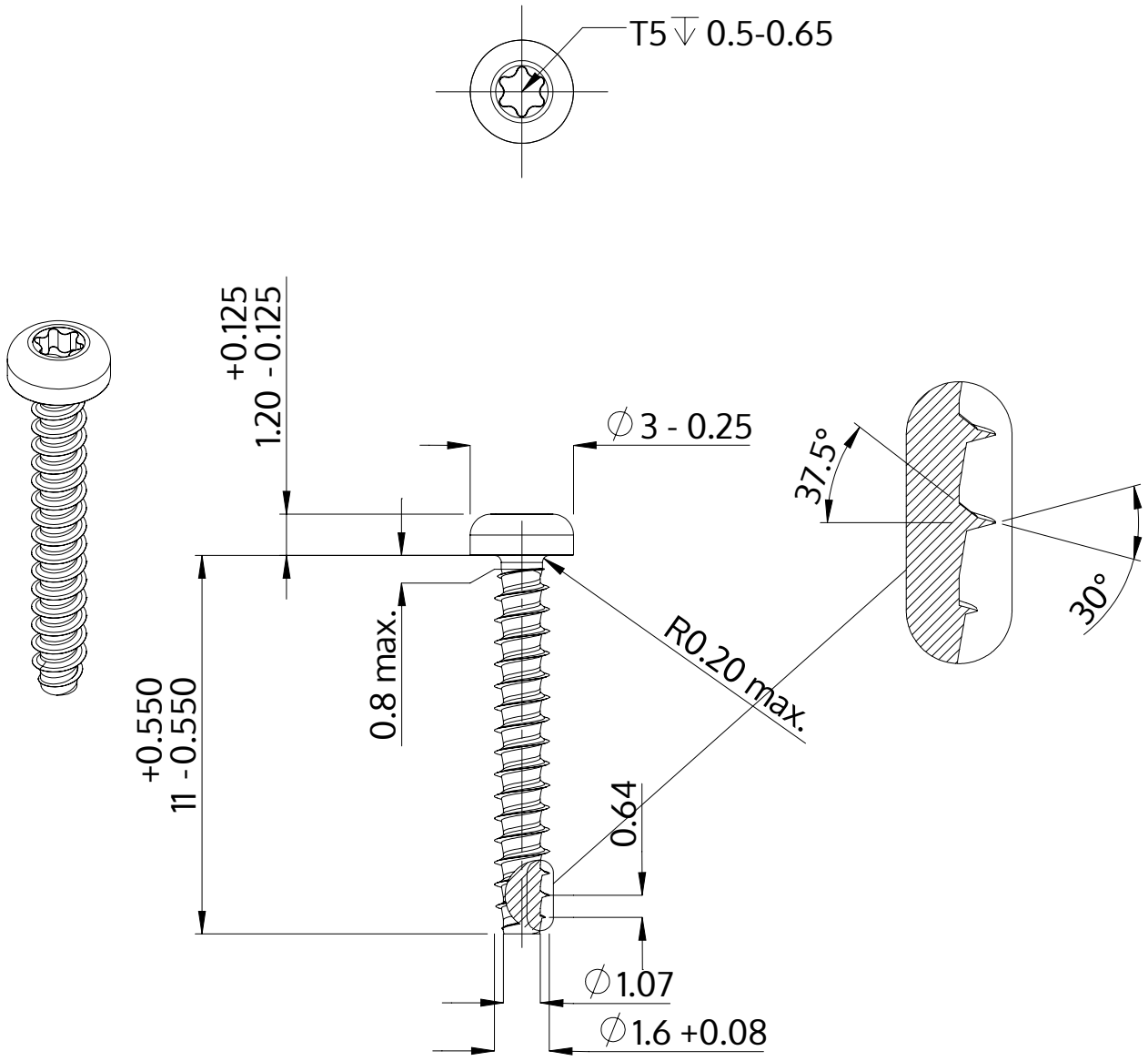

Açıklaması	STP39 1.6x11.0 - T5
Malzeme	Çelik, sertleştirilmiş
Kaplama	ZnNi siyah-pasifleştirilmiştir, temperlenmistir, kaplanmış
Ağırlık	0.154 kg / 1000 Adet

SCREWERK	**STP390160110B**	
Metrik çizim A4	Ölçeklendirme 5:1	2024-10