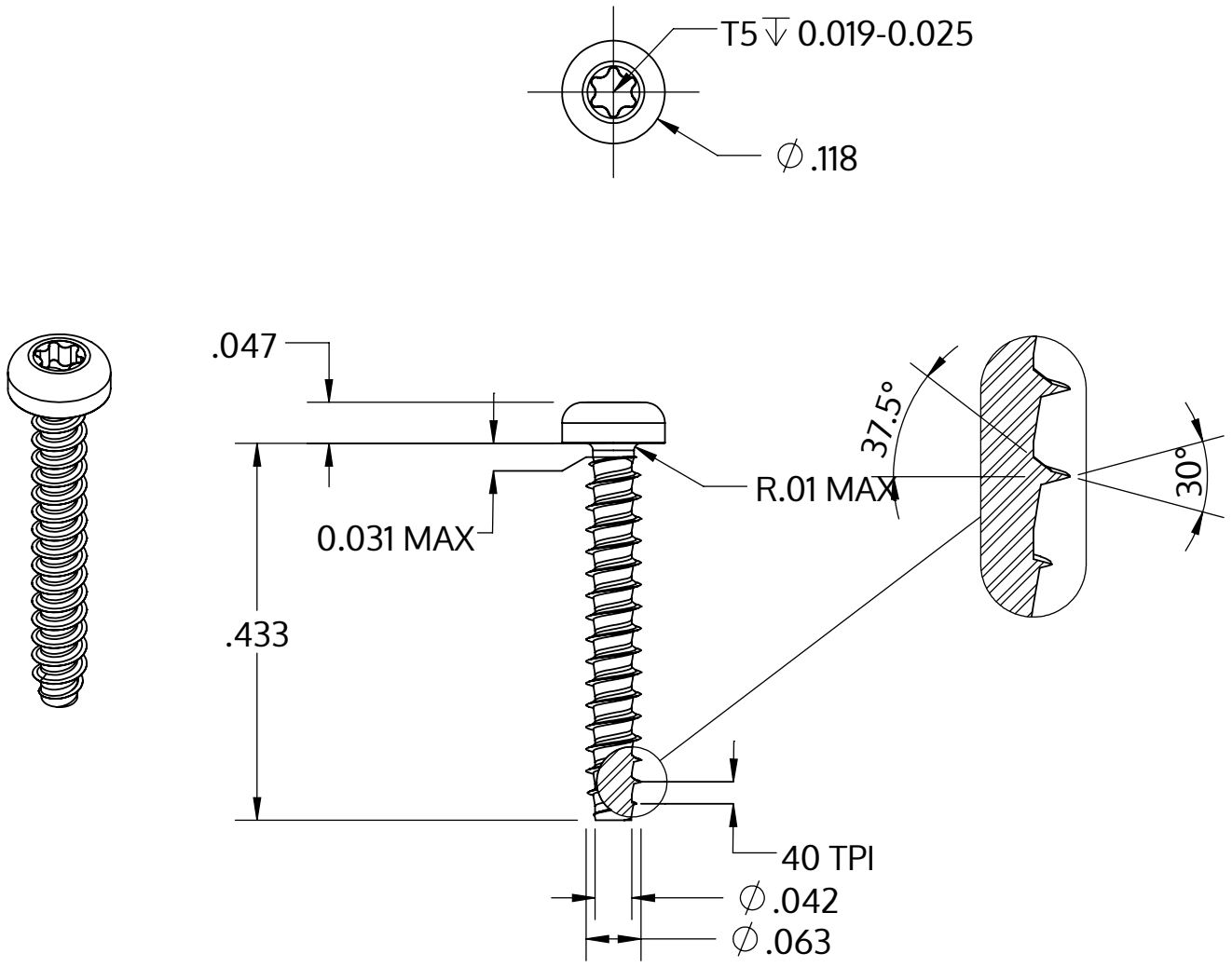

Metric size	M1.6 x 0.64 mm
US size (converted)	#0.5-40
	Tolerances [inch]
Length	+/- 0.021
Head diameter	+0 / -0.009
Head height	+/- 0.004
Thread diameter	+0.003 / -0

Açıklaması	STP39 1.6x11.0 - T5
Malzeme	Çelik, sertleştirilmiş
Kaplama	ZnNi siyah-pasifleştirilmiştir, temperlenmistir, kaplanmış
Ağırlık	0.154 kg / 1000 Adet

SCREWERK	**STP390160110B**	
_Zoll Zeichnung Größe A	Ölçeklendirme 5:1	2024-10