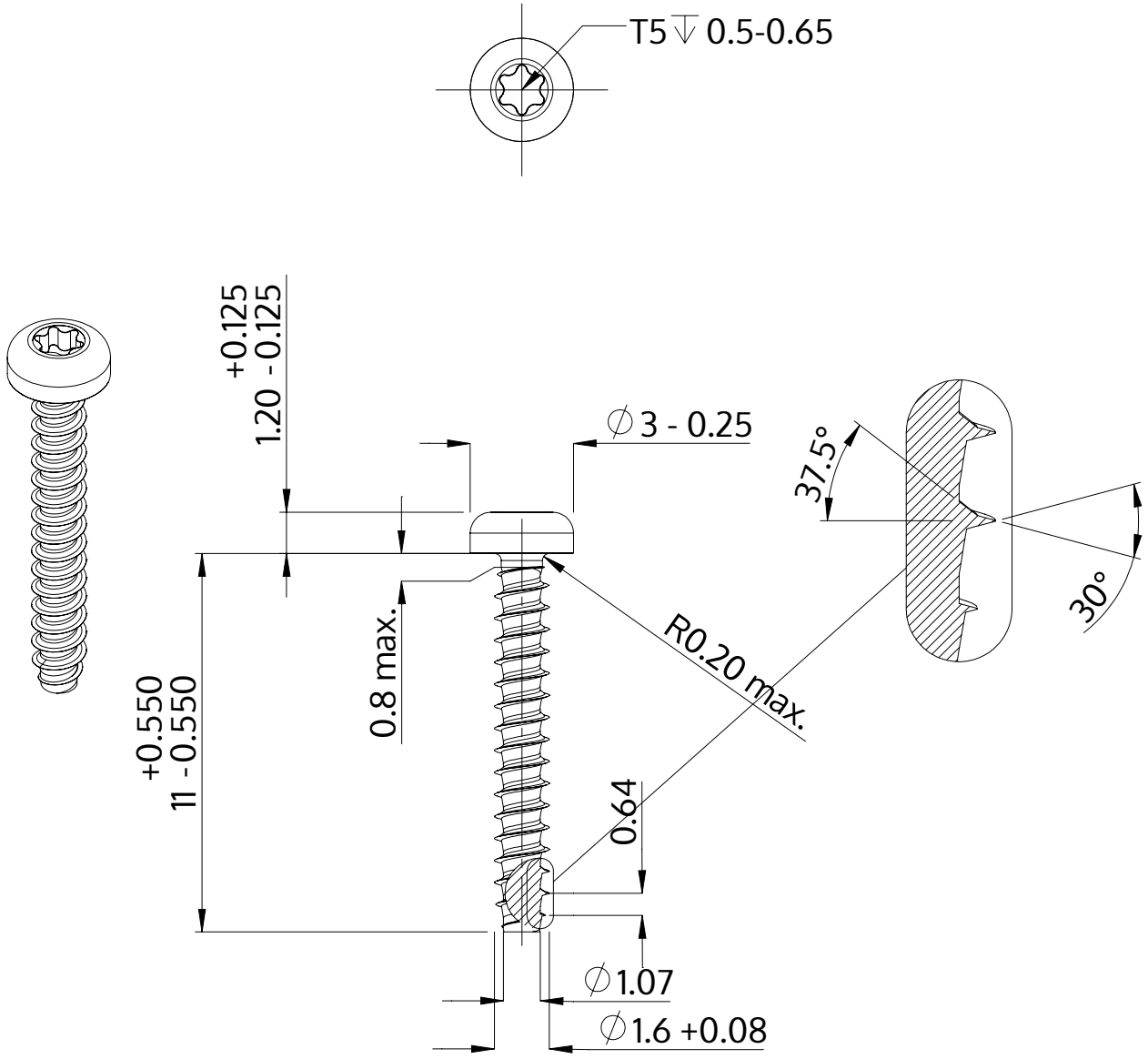

Beschreibung	STP39 1.6x11.0 - T5
Werkstoff	Stahl, vergütet
Oberfläche	ZnNi min. 5µm, schwarz passiviert, getempert, versiegelt
Gewicht	0.154 kg / 1000 Stück

SCREWERK	**STP390160110B**	
Metrische Zeichnung A4	Skalierung None:1	2024-04