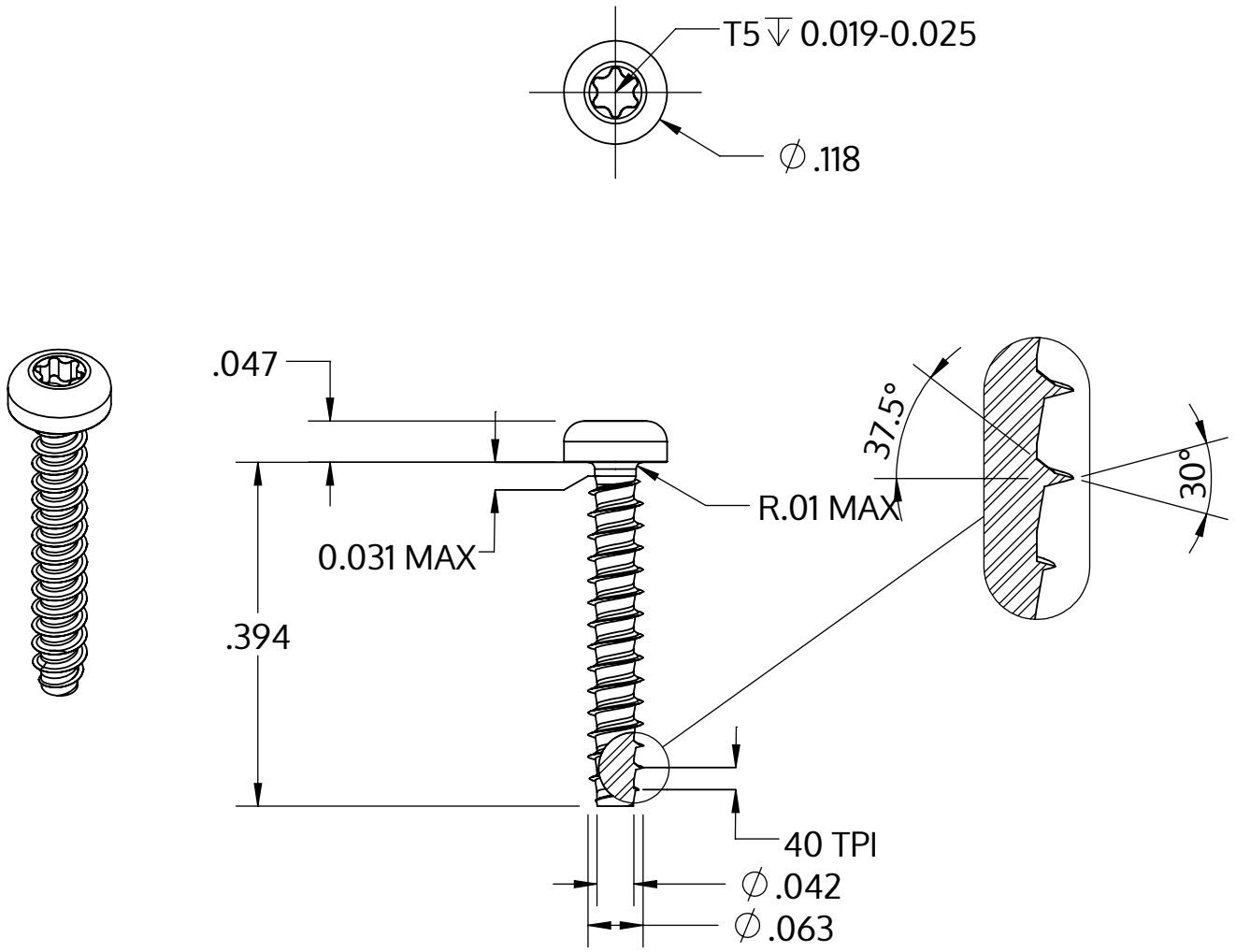

Metric size	M1.6 x 0.64 mm
US size (converted)	#0.5-40
	Tolerances [inch]
Length	+/- 0.017
Head diameter	+0 / -0.009
Head height	+/- 0.004
Thread diameter	+0.003 / -0

Descripción	STP39 1.6x10.0 - T5
Material	Acero Inoxidable A2
Superficie	Laminado brillante, barnizado y pasivado
Peso	0.144 kg / 1000 Piezas

SCREWERK	**STP390160100E**	
_Zoll Zeichnung Größe A	Escalada 5:1	2024-10