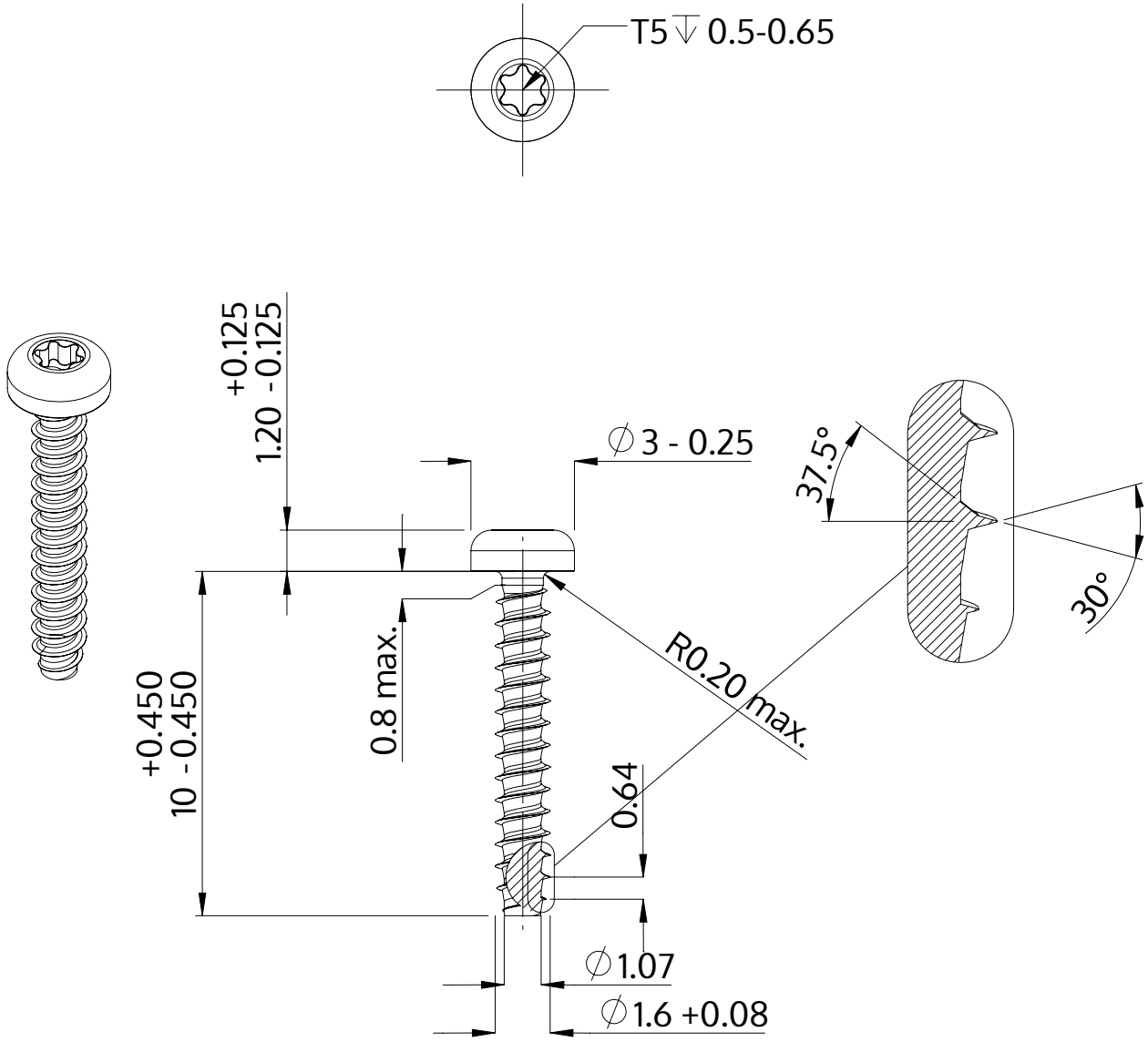

Beskrivning	STP39 1.6x10.0 - T5
Material	stål, härdat
Yta	ZnNi svart-passiviserad/Cr-VI-fri, härdad, förseglad
Vikt	0.144 kg / 1000 styck

SCREWERK	**STP390160100B**	
Metrisk skiss A4	Skala 5:1	2024-10