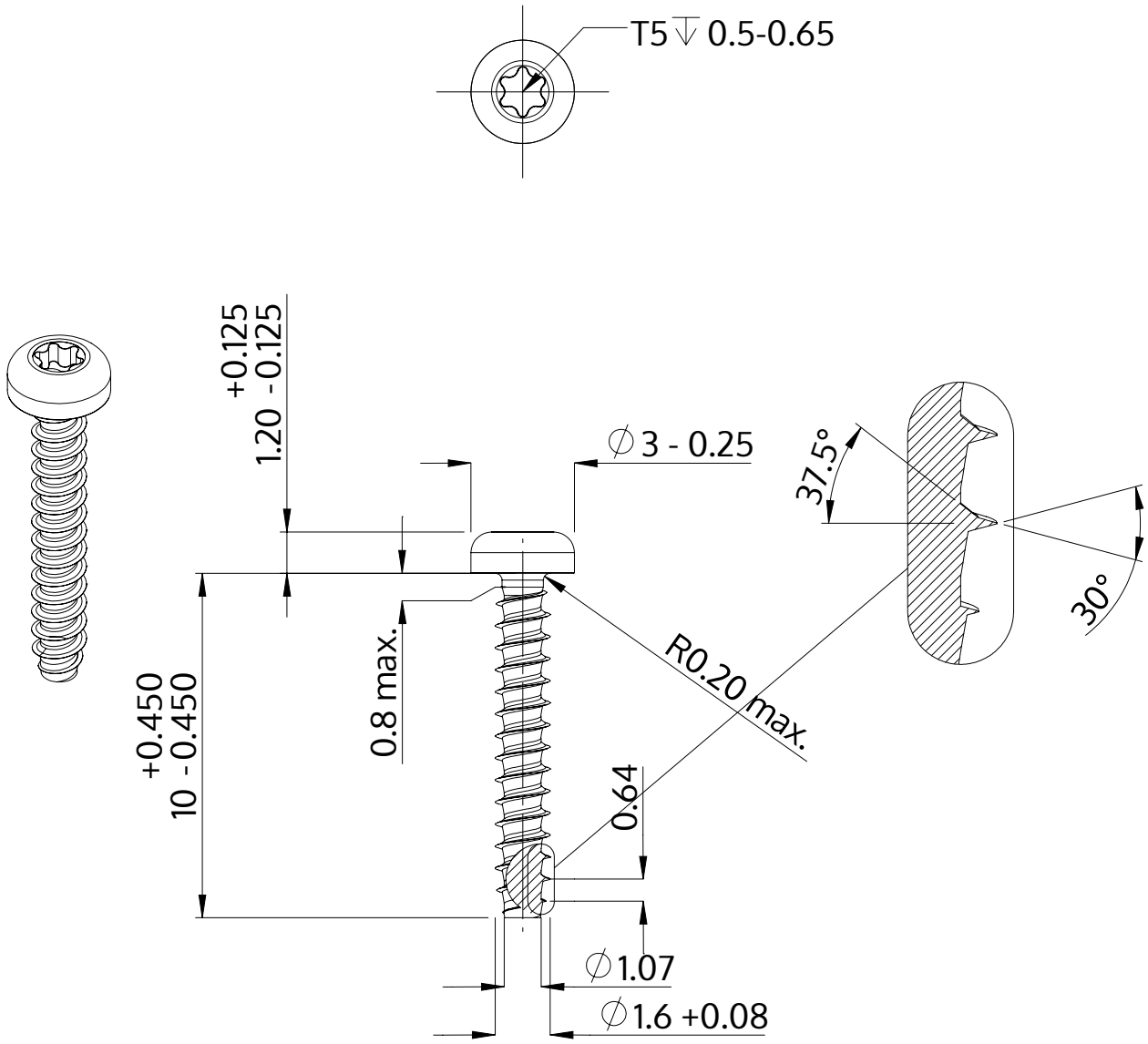

Описание	STP39 1.6x10.0 - T5
Материал	стомана, закалена
Повърхност	цинково и никелово покритие, Черен, пасивиран, темпериран, херметизация
Тегло	0.144 kg / 1000 Бройка

SCREWERK	**STP390160100B**	
Метричен дизайн A4	Мащаб None:1	2024-04