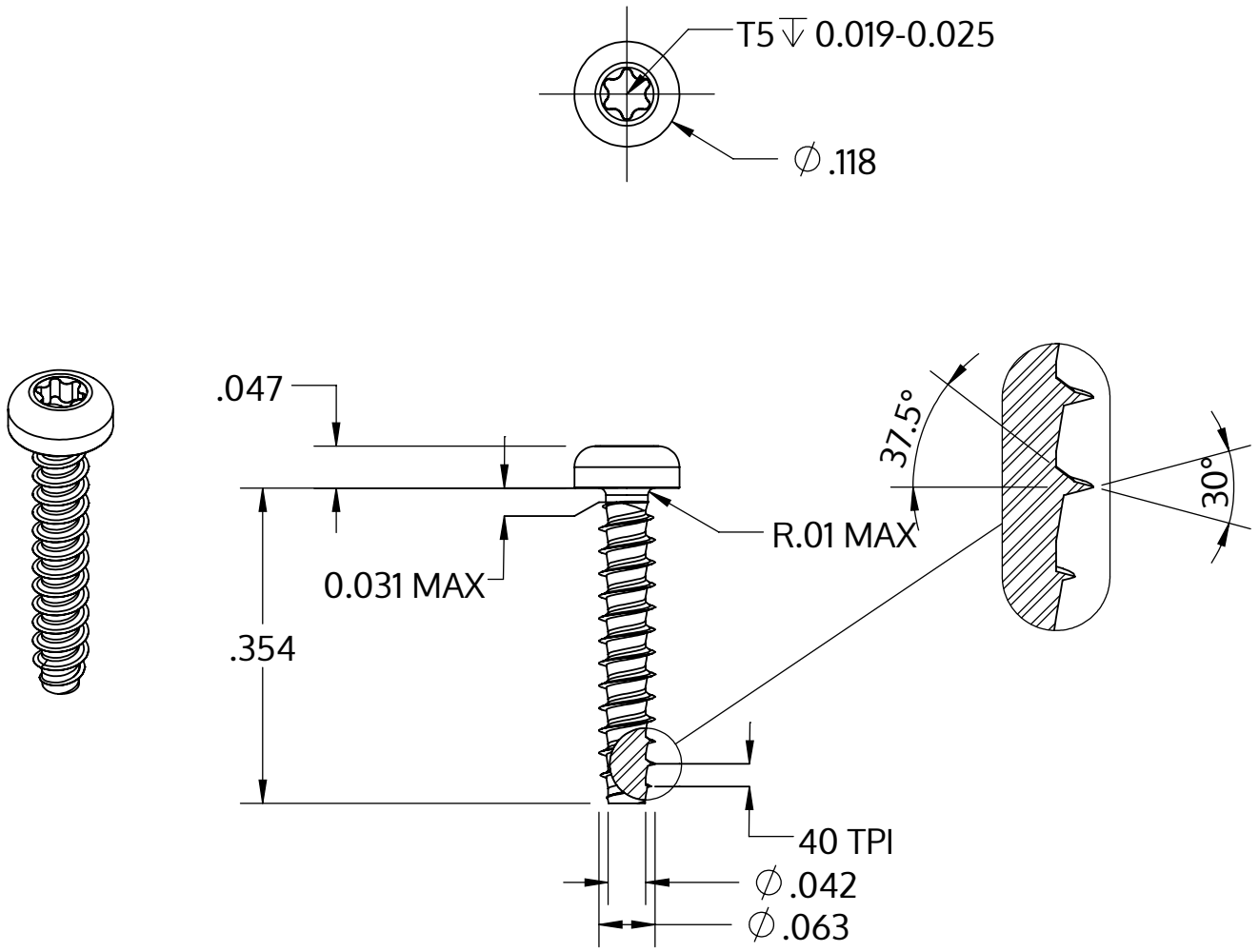

Metric size	M1.6 x 0.64 mm
US size (converted)	#0.5-40
	Tolerances [inch]
Length	+/- 0.017
Head diameter	+0 / -0.009
Head height	+/- 0.004
Thread diameter	+0.003 / -0

Beskrivelse	STP39 1.6x9.0 - T5
Materiale	Ædelstål A2
Overflade	blank, bejdset og passiveret
Vægt	0.134 kg / 1000 stykke

SCREWERK	**STP390160090E**	
_Zoll Zeichnung Größe A	Skalering 5:1	2024-10