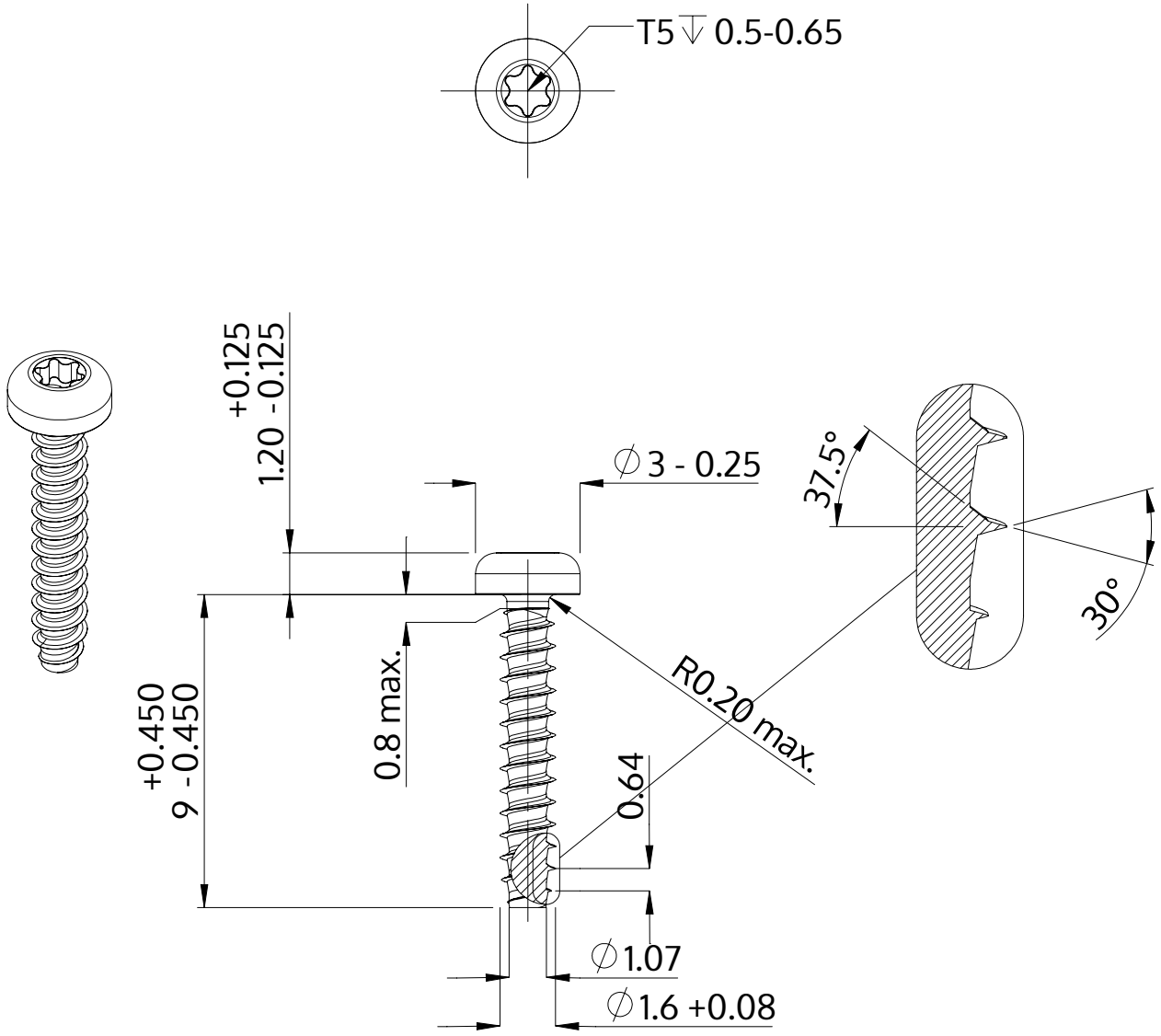

Beskrivelse	STP39 1.6x9.0 - T5
Materiale	Ædelstål A2
Overflade	blank, bejdset og passiveret
Vægt	0.134 kg / 1000 stykke

SCREWERK	**STP390160090E**	
Metrisk tegning A4	Skalering 5:1	2024-10