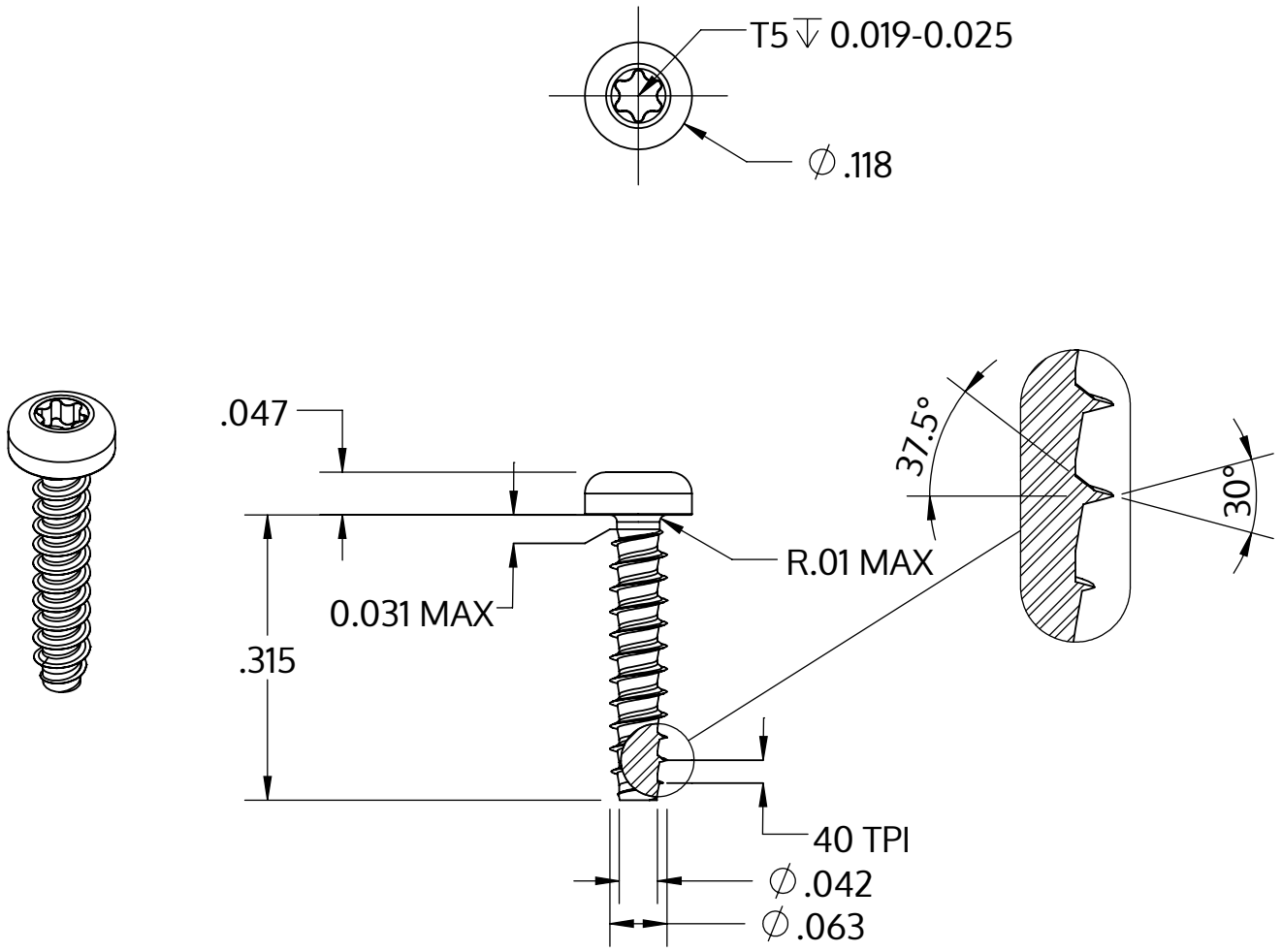

Metric size	M1.6 x 0.64 mm
US size (converted)	#0.5-40
	Tolerances [inch]
Length	+/- 0.017
Head diameter	+0 / -0.009
Head height	+/- 0.004
Thread diameter	+0.003 / -0

Descripción	STP39 1.6x8.0 - T5
Material	Acero, endurecido
Superficie	galvanizado 5-7 micras, recocido, azul / pasivado transparente
Peso	0.124 kg / 1000 Piezas

SCREWERK	**STP390160080S**	
_Zoll Zeichnung Größe A	Escalada 5:1	2024-10