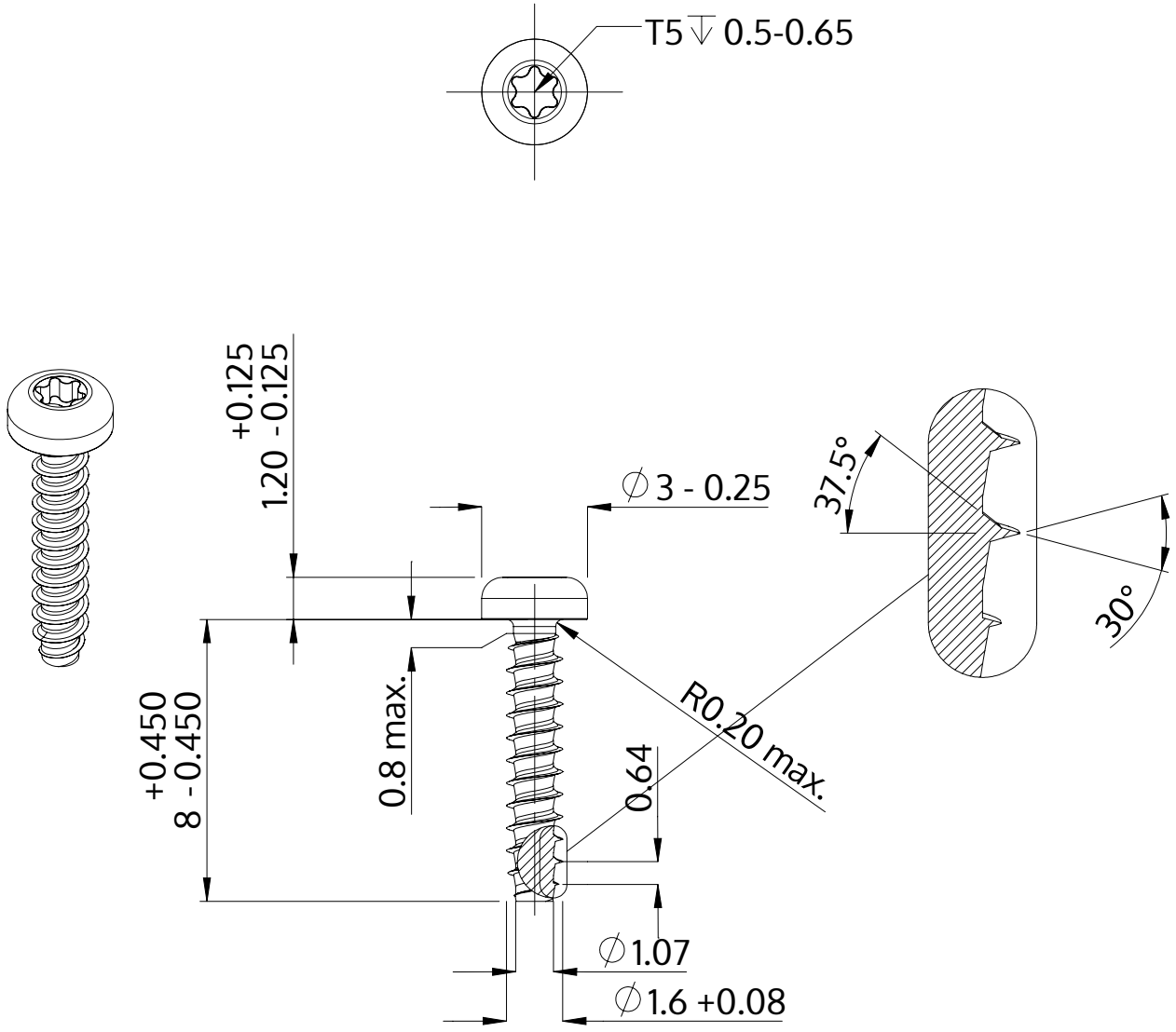

Descripción	STP39 1.6x8.0 - T5
Material	Acero, endurecido
Superficie	galvanizado 5-7 micras, recocido, azul / pasivado transparente
Peso	0.124 kg / 1000 Piezas

SCREWERK	**STP390160080S**	
Diseño métrico	Escalada 5:1	2024-10