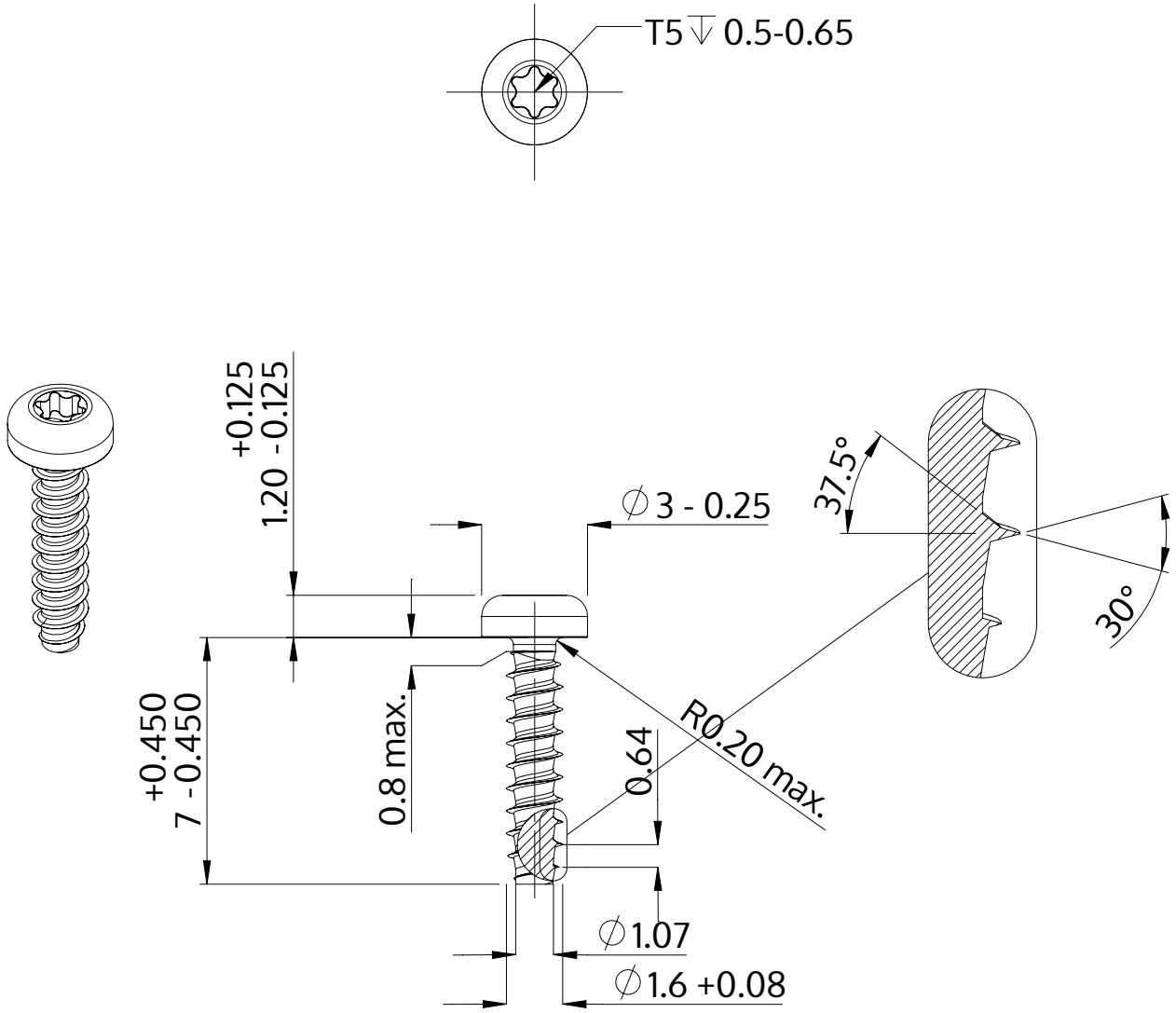

Description	STP39 1.6x7.0 - T5
Matière	acier inoxydable A2
Surface	brillant décapé et passivé
Poids	0.114 kg / 1000 Unité

SCREWERK	**STP390160070E**	
Dessin métrique A4	Redimensionner None:1	2024-04