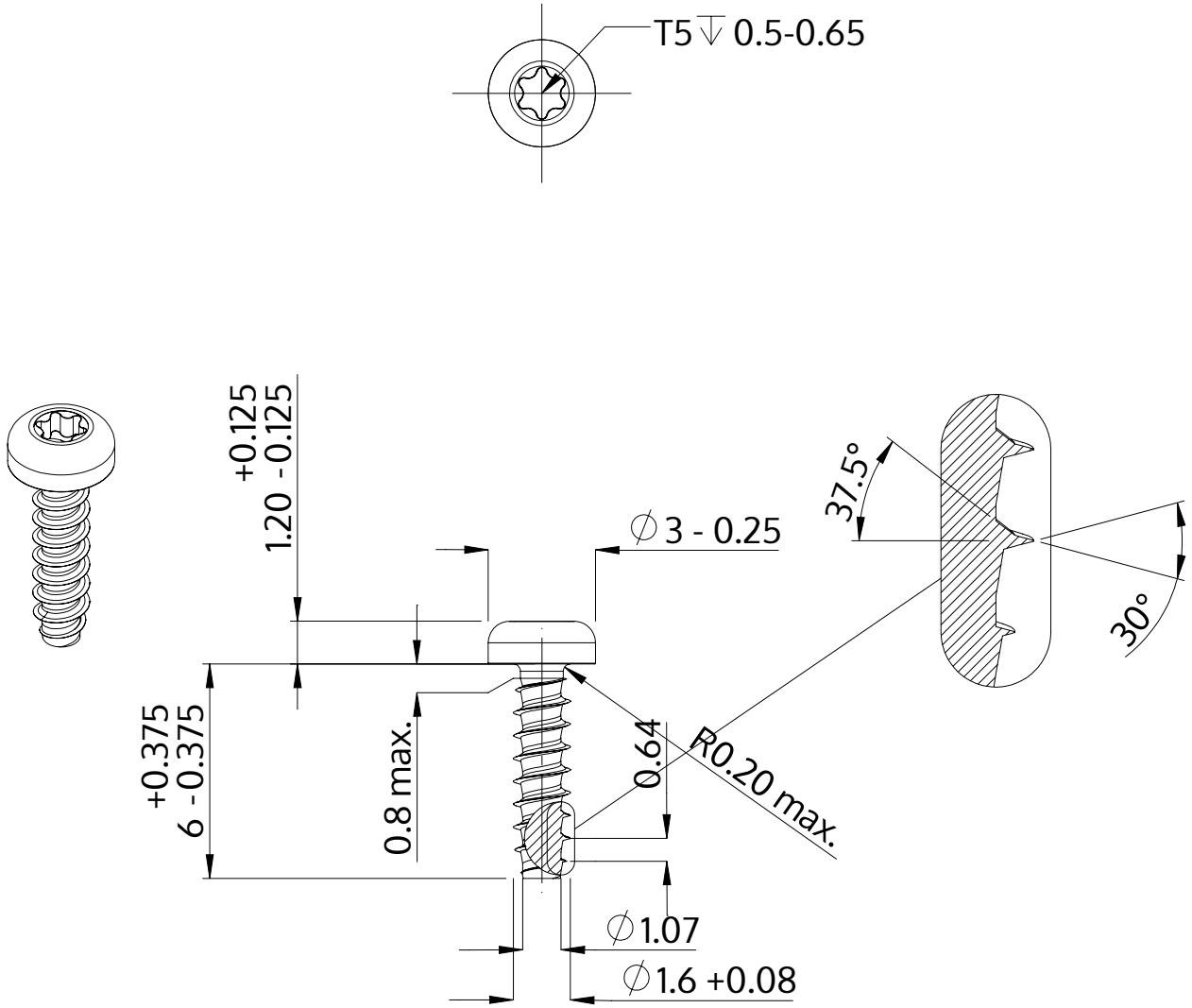

Açıklaması	STP39 1.6x6.0 - T5
Malzeme	Çelik, sertleştirilmiş
Kaplama	ZnNi siyah-pasifleştirilmiştir, temperlenmistir, kaplanmış
Ağırlık	0.105 kg / 1000 Adet

SCREWERK	**STP390160060B**	
Metrik çizim A4	Ölçeklendirme 5:1	2024-10