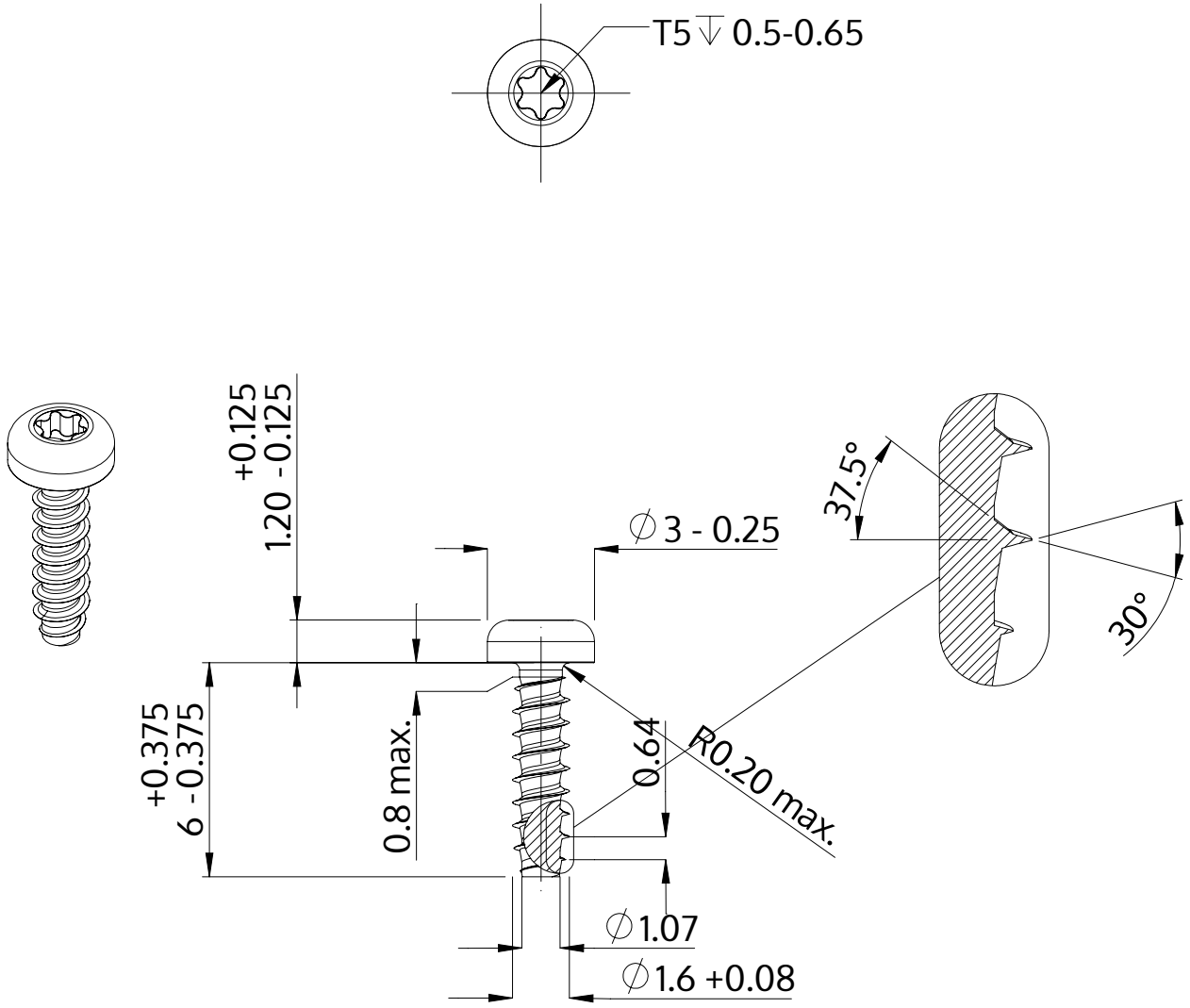

Описание	STP39 1.6x6.0 - T5
Материал	сталь, упрочненная
Поверхность	ZnNi, черная пассивировка+отжиг+масло
Вес	0.105 kg / 1000 Штука

SCREWERK	**STP390160060B**	
Метрический чертеж A4	Шкала 5:1	2024-10