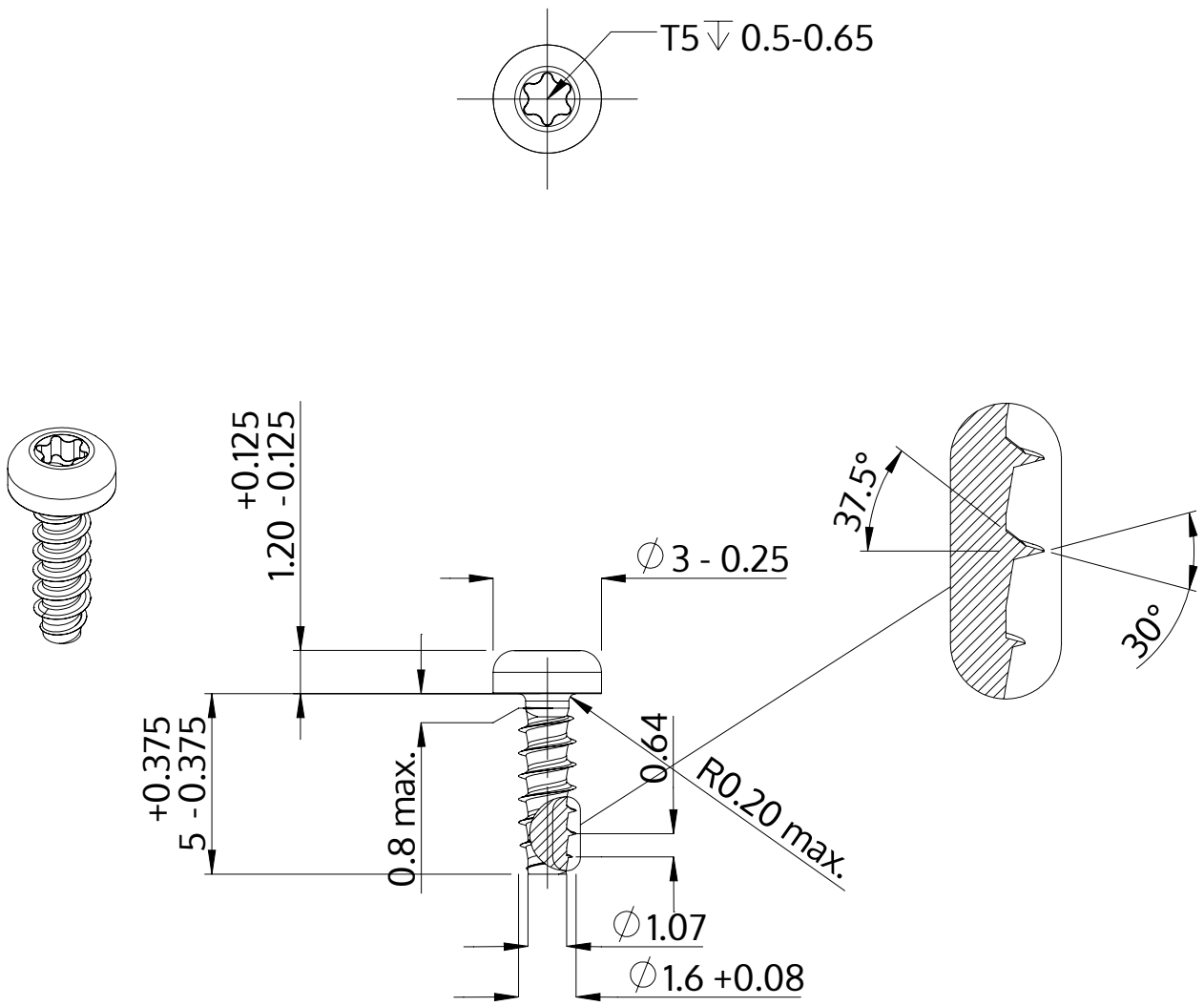

Descriere	STP39 1.6x5.0 - T5
Material	oțel, călit
Exterior	zincat 5-7 µm, recopt, pasivat transparent/albastru
Greutate	0.095 kg / 1000 unități

SCREWERK	**STP390160050S**	
Desen metric A4	Scalarea None:1	2024-04