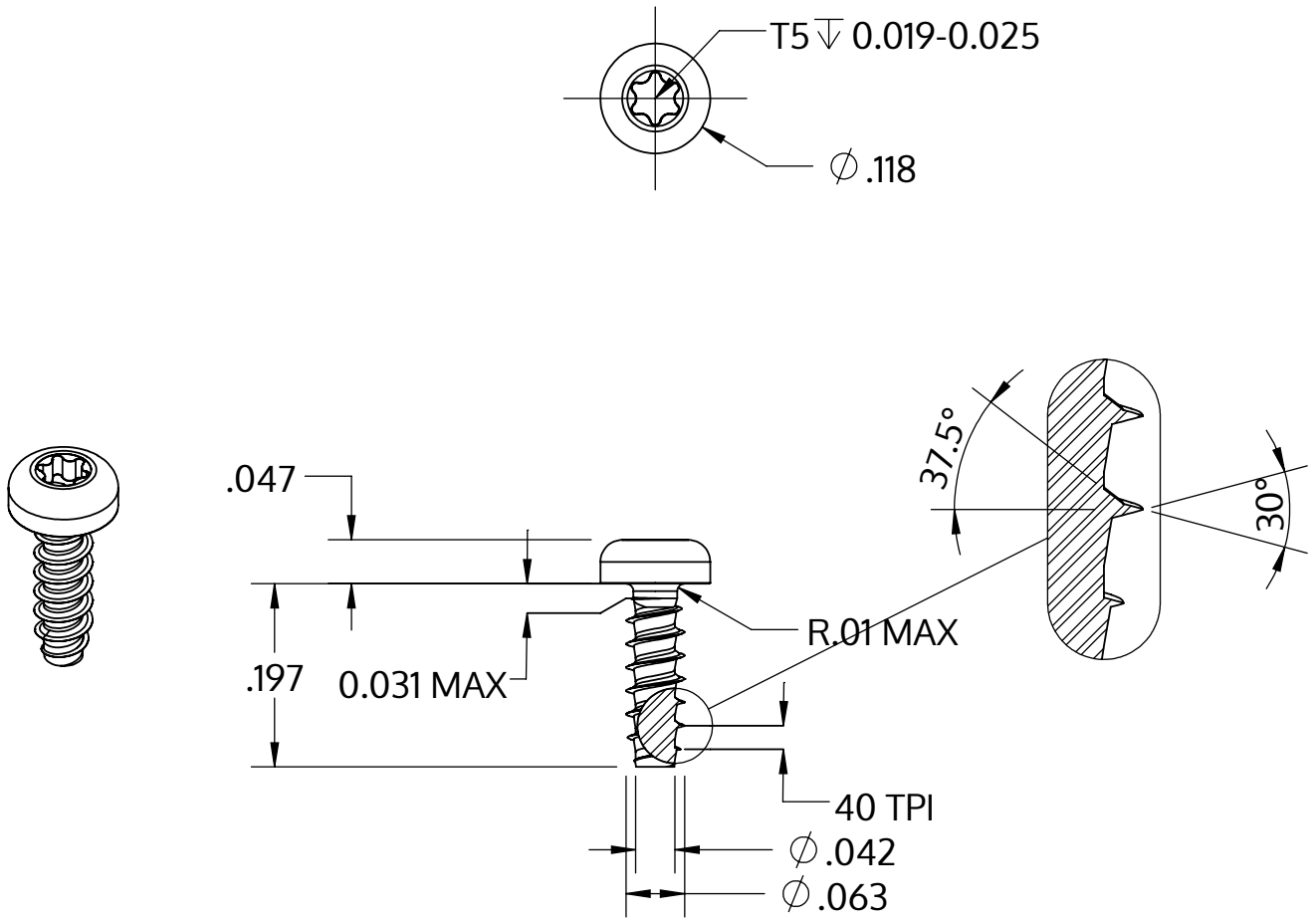

Metric size	M1.6 x 0.64 mm
US size (converted)	#0.5-40
	Tolerances [inch]
Length	+/- 0.014
Head diameter	+0 / -0.009
Head height	+/- 0.004
Thread diameter	+0.003 / -0

Beschrijving	STP39 1.6x5.0 - T5
Materiaal	roestvrij staal A2
Oppervlak	blank, geetst en gepassieveerd
Gewicht	0.095 kg / 1000 stuk

SCREWERK	**STP390160050E**	
_Zoll Zeichnung Größe A	Schaal 5:1	2024-10