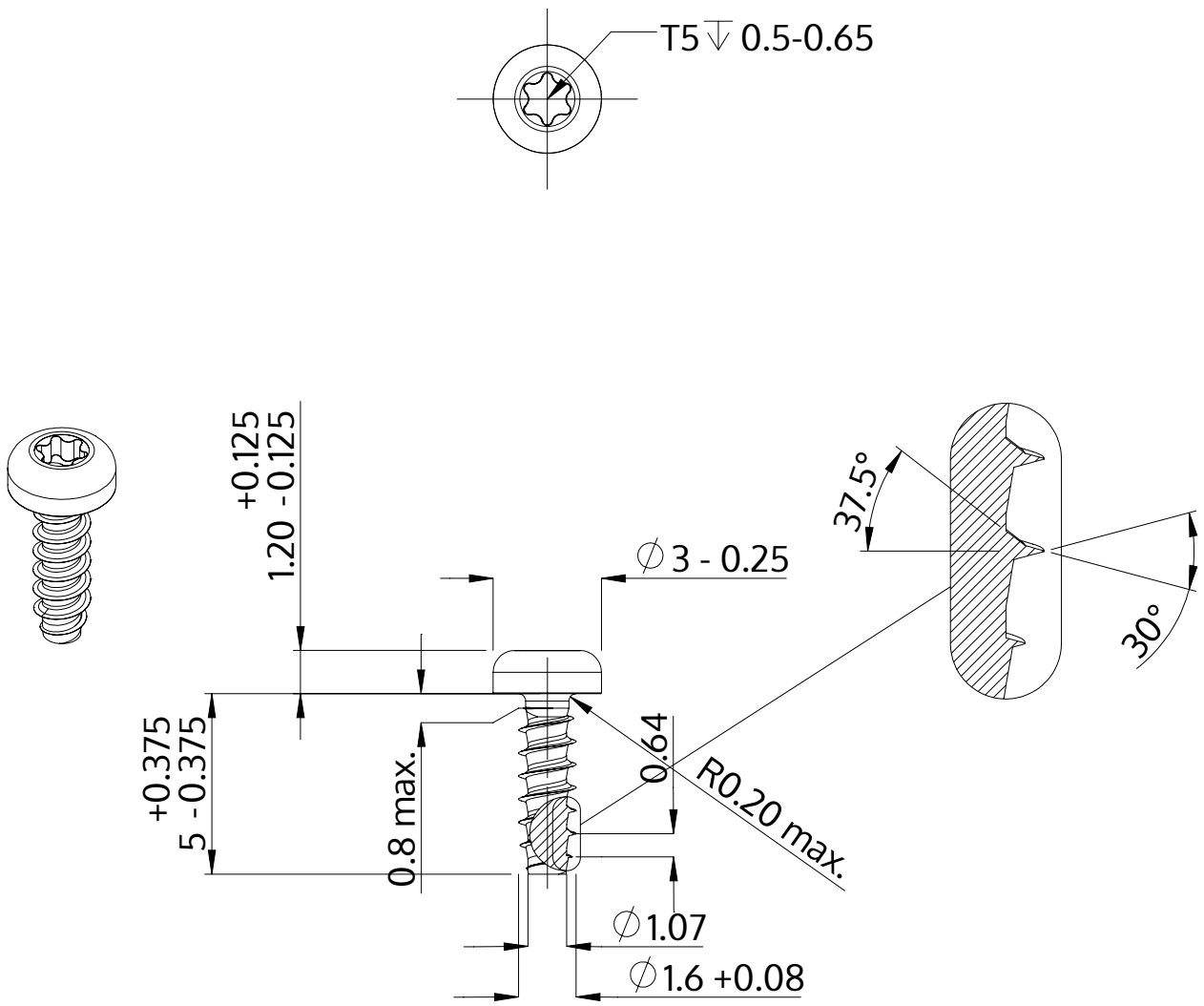


| | |
|---|---|
| Popis | STP39 1.6x5.0 - T5 |
| Materiál | Nerezová ocel A2 |
| Povrch | holá, mořená a pásová ocel |
| Hmotnost | 0.095 kg / 1000 Kus |

| | | |
|---|---|---|
| SCREWERK | **STP390160050E** | |
| Metric výkres A4 | Měřítko None:1 | 2024-04 |