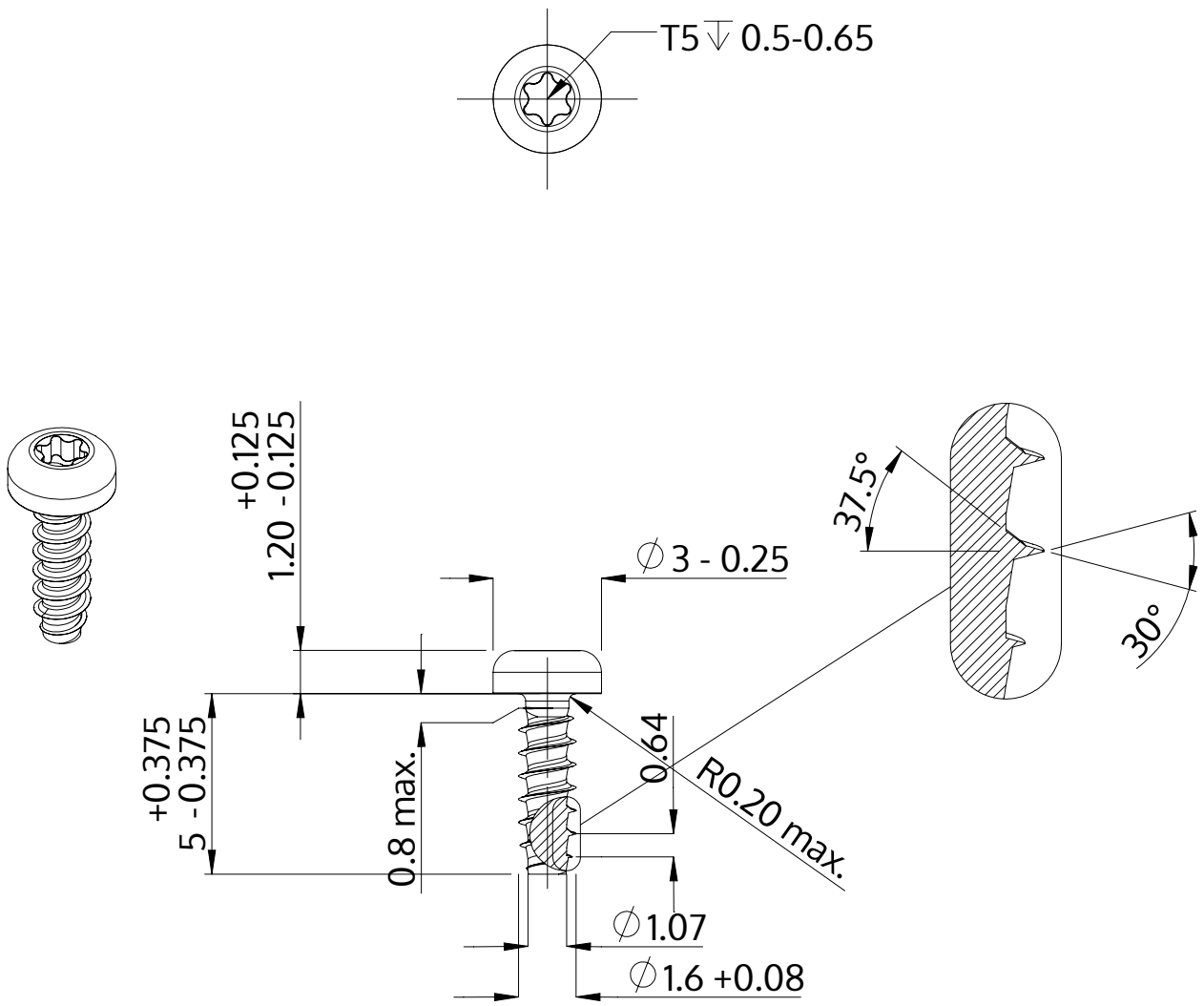

Описание	STP39 1.6x5.0 - T5
Материал	неръждаема стомана A2
Повърхност	гланциран, полиран, пасиваран
Тегло	0.095 kg / 1000 Бройка

SCREWERK	**STP390160050E**	
Метричен дизайн A4	Мащаб 5:1	2024-10