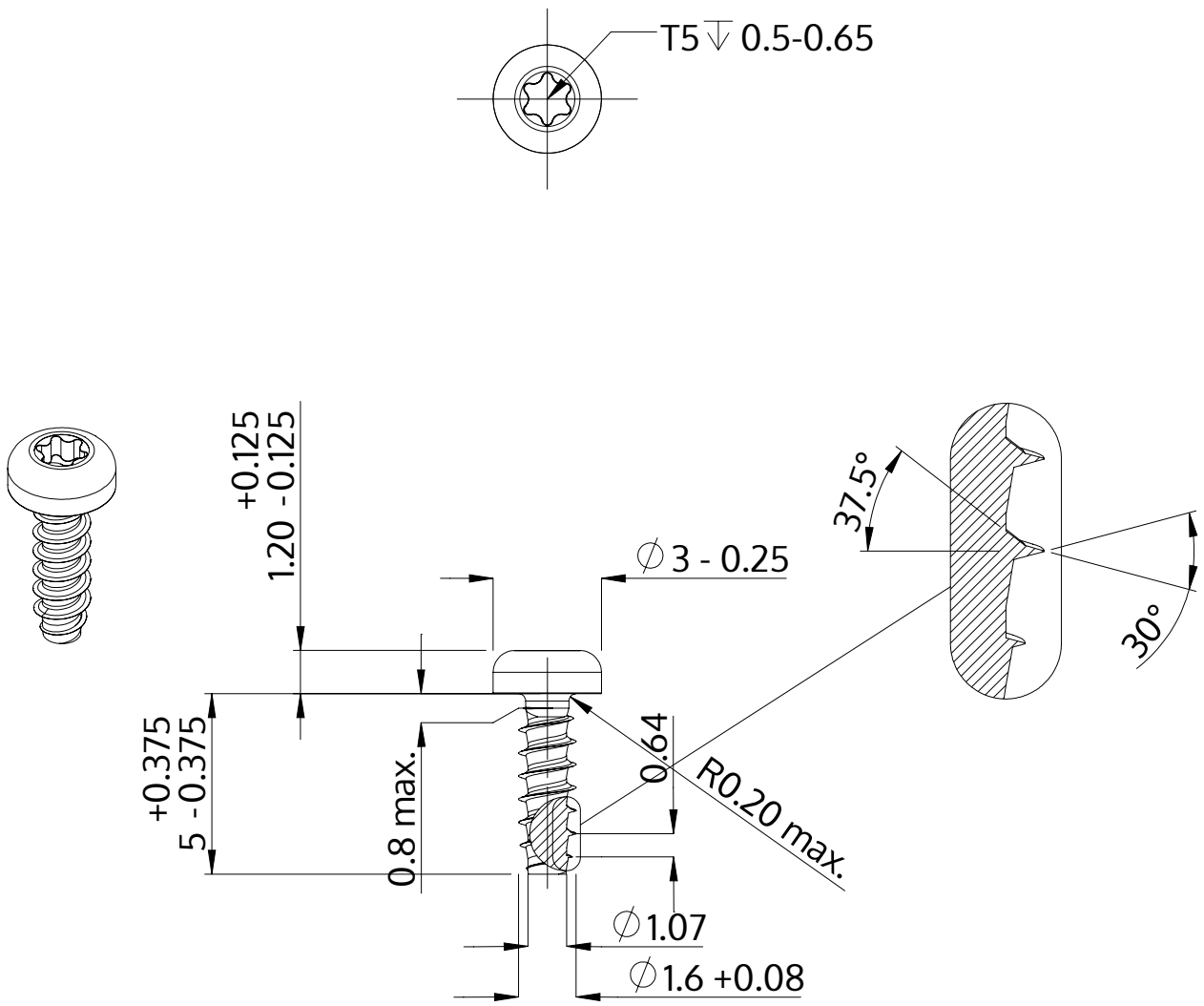

Beskrivelse	STP39 1.6x5.0 - T5
Materiale	Stål, forædlet
Overflade	ZnNi sort-passiveret, tempret, forseglet
Vægt	0.095 kg / 1000 stykke

SCREWERK	**STP390160050B**	
Metrisk tegning A4	Skalering None:1	2024-04