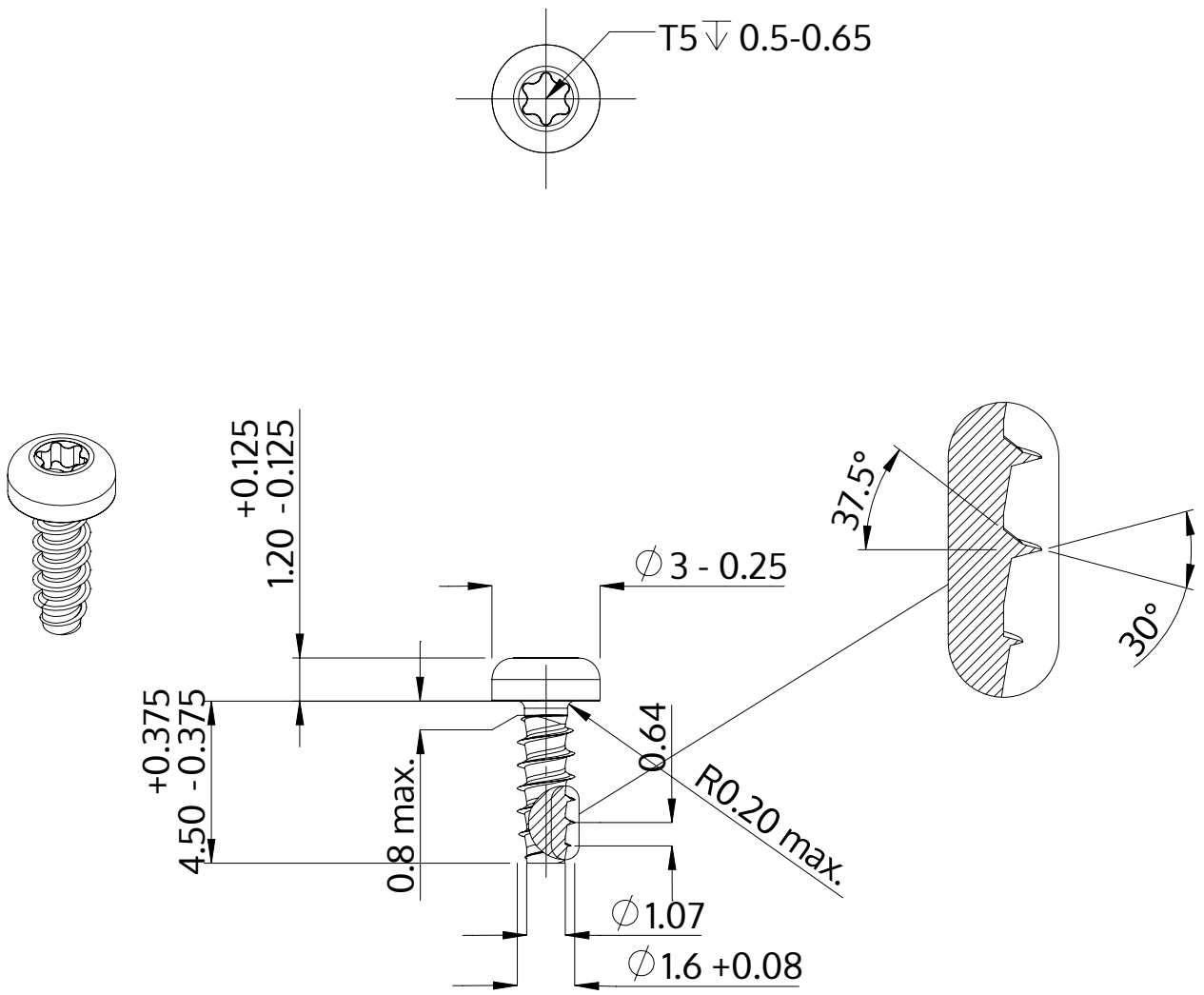

Popis	STP39 1.6x4.5 - T5
Materiál	Nerezová ocel A2
Povrch	holá, mořená a pásová ocel
Hmotnost	0.090 kg / 1000 Kus

SCREWERK	**STP390160045E**	
Metric výkres A4	Měřítko 5:1	2024-10