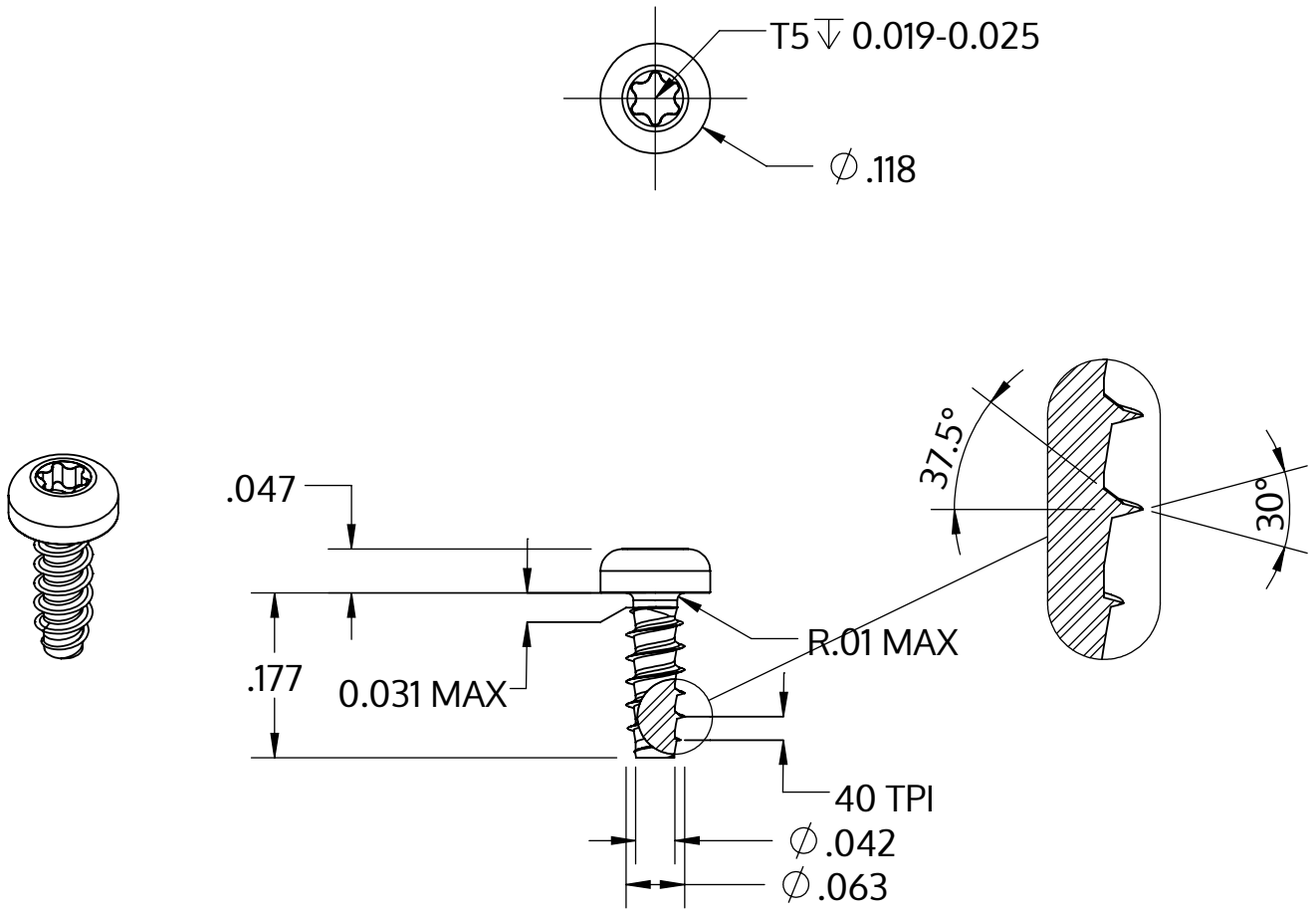

Metric size	M1.6 x 0.64 mm
US size (converted)	#0.5-40
	Tolerances [inch]
Length	+/- 0.014
Head diameter	+0 / -0.009
Head height	+/- 0.004
Thread diameter	+0.003 / -0

Popis	STP39 1.6x4.5 - T5
Materiál	Temperovaná ocel
Povrch	ZiNi černá-pasivovaná+temperovaná+utěsněná
Hmotnost	0.090 kg / 1000 Kus

SCREWERK	**STP390160045B**	
_Zoll Zeichnung Größe A	Měřítko 5:1	2024-10