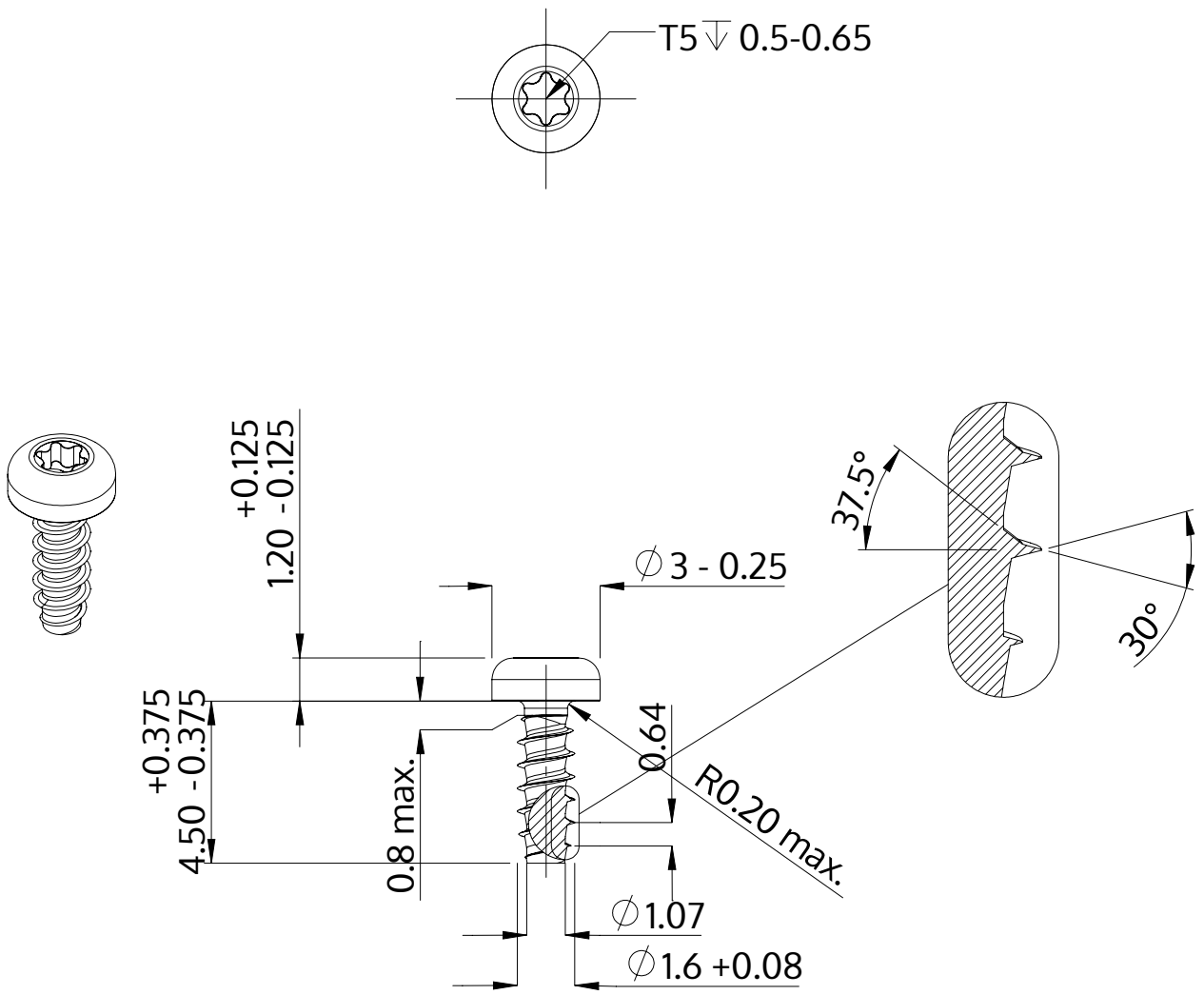


| | |
|---|---|
| Popis | STP39 1.6x4.5 - T5 |
| Materiál | Temperovaná ocel |
| Povrch | ZiNi černá-pasivovaná+temperovaná+utěsněná |
| Hmotnost | 0.090 kg / 1000 Kus |

| | | |
|---|---|---|
| SCREWERK | **STP390160045B** | |
| Metric výkres A4 | Měřítko 5:1 | 2024-10 |