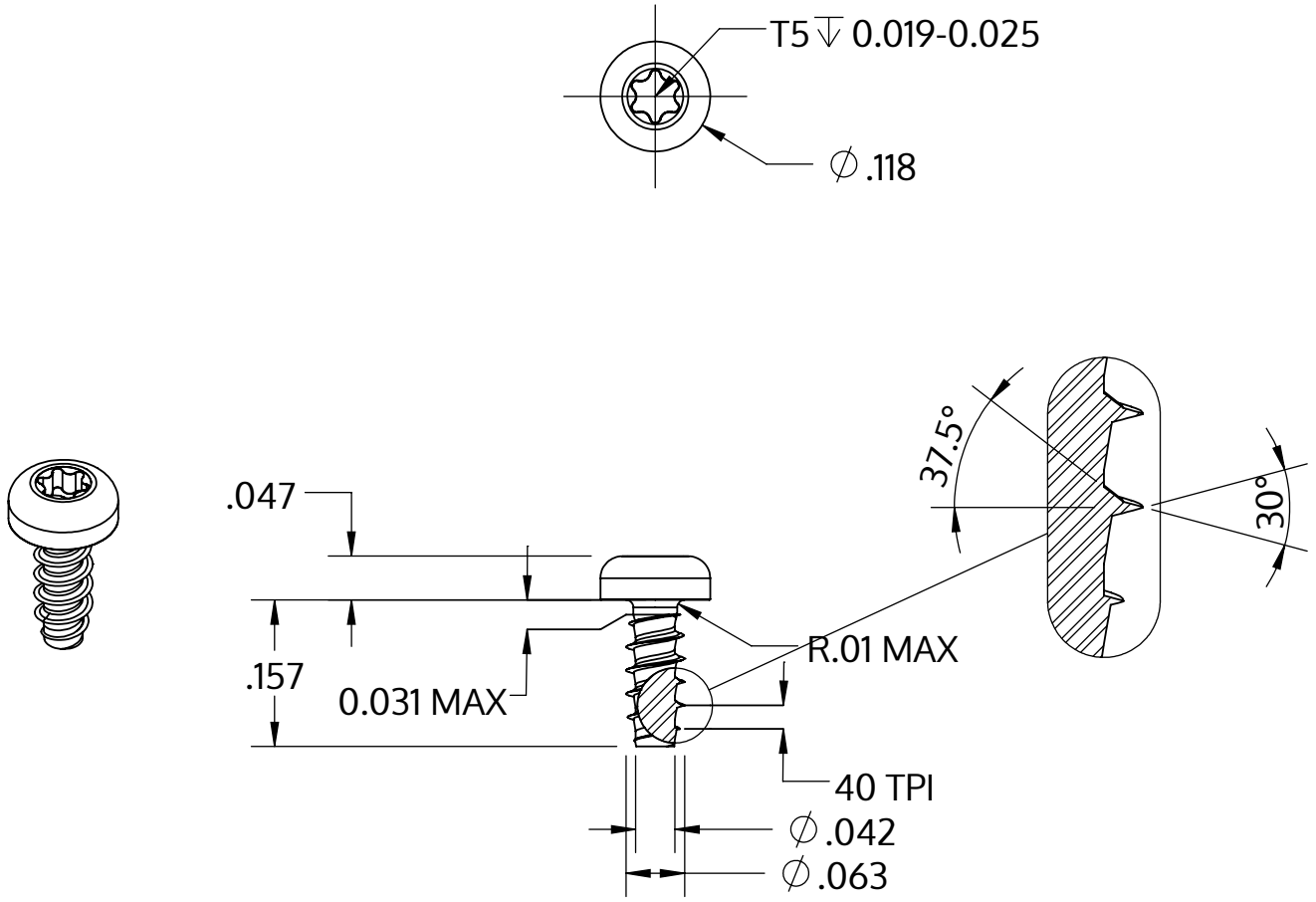

Metric size	M1.6 x 0.64 mm
US size (converted)	#0.5-40
	Tolerances [inch]
Length	+/- 0.014
Head diameter	+0 / -0.009
Head height	+/- 0.004
Thread diameter	+0.003 / -0

Descrição	STP39 1.6x4.0 - T5
Material	aço, endurecido
Superfície	Zincado Niquelado Galvanizado, Passivado negro
Peso	0.085 kg / 1000 peças

SCREWERK	**STP390160040B**	
_Zoll Zeichnung Größe A	Escala 5:1	2024-10