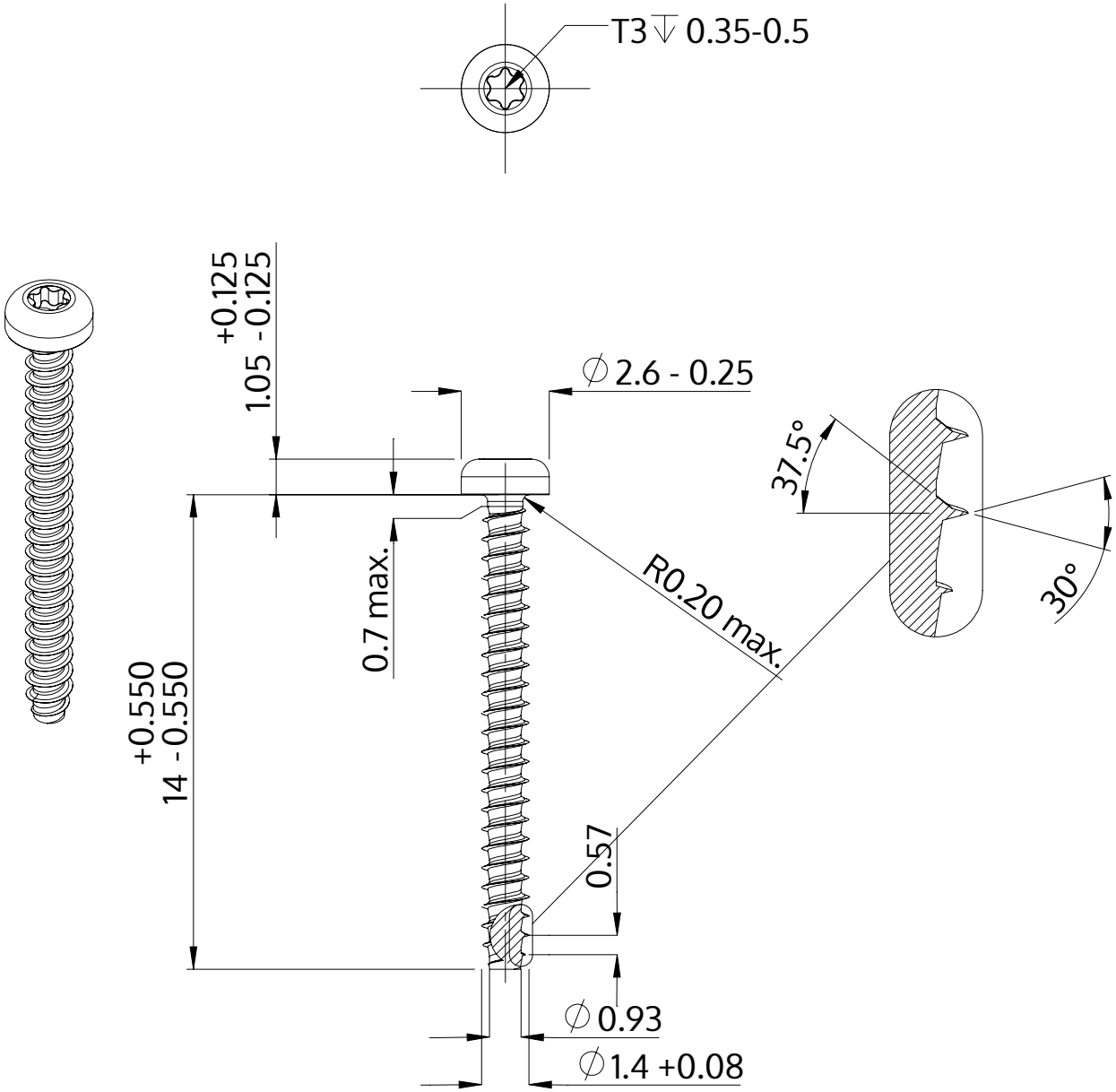

Beskrivelse	STP39 1.4x14.0 - T3
Materiale	Stål, forædlet
Overflade	ZnNi sort-passiveret, tempret, forseglet
Vægt	0.136 kg / 1000 stykke

SCREWERK	**STP390140140B**	
Metrisk tegning A4	Skalering 5:1	2024-10