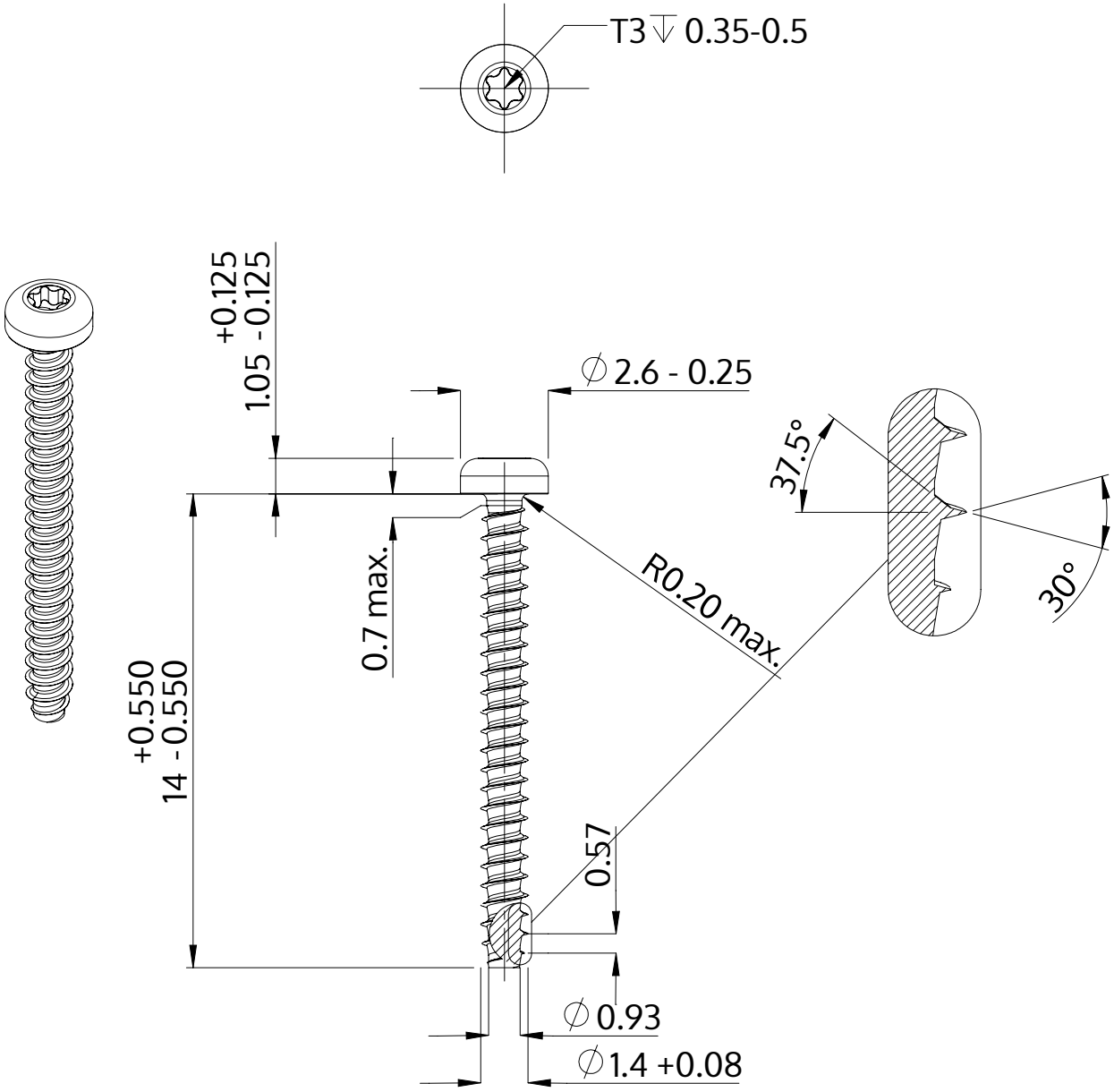

Popis	STP39 1.4x14.0 - T3
Materiál	Temperovaná ocel
Povrch	ZiNi černá-pasivovaná+temperovaná+utěsněná
Hmotnost	0.136 kg / 1000 Kus

SCREWERK	**STP390140140B**	
Metric výkres A4	Měřítko 5:1	2024-10