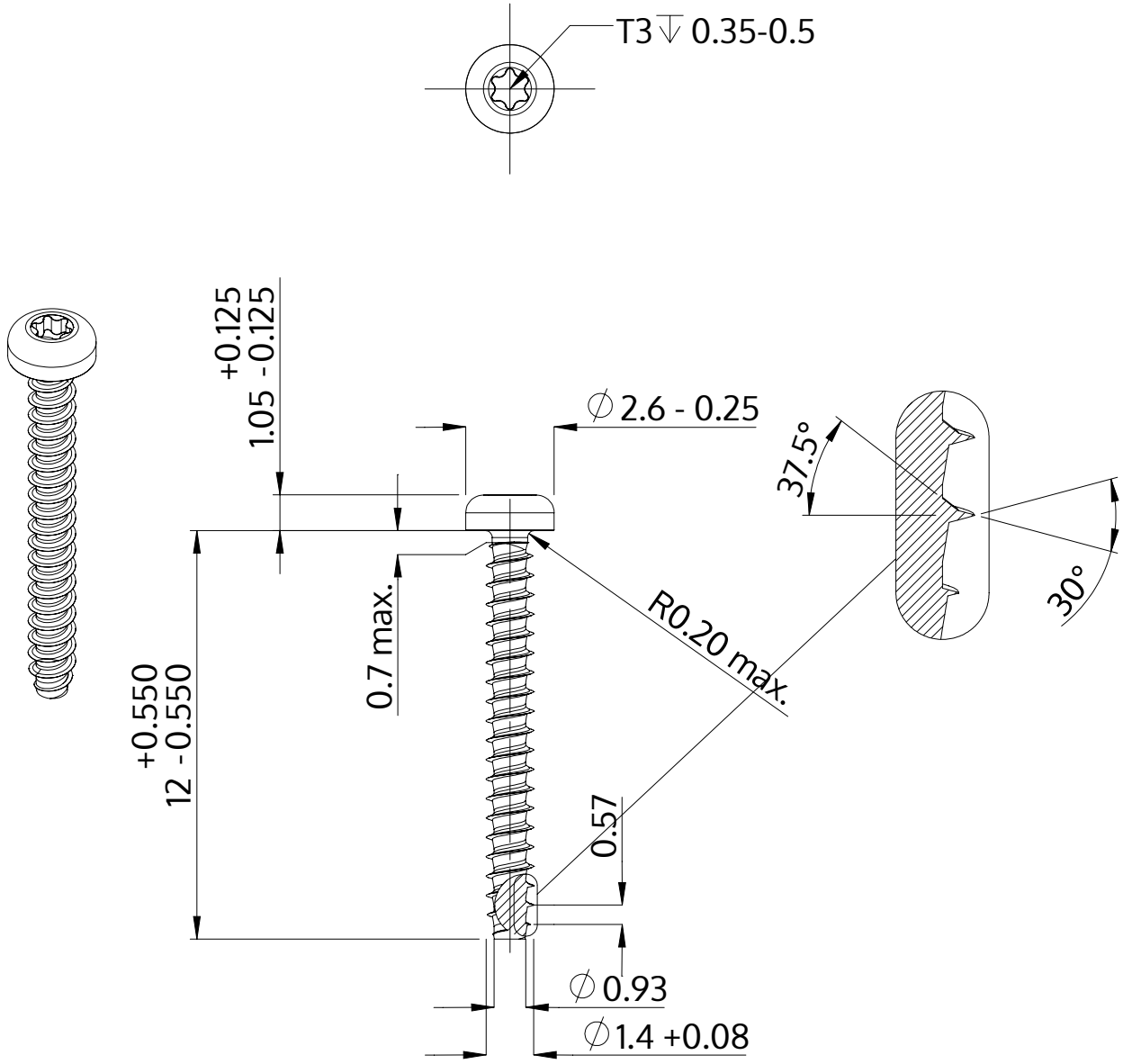

Beschrijving	STP39 1.4x12.0 - T3
Materiaal	veredeld staal
Oppervlak	verzinkt 5-7 µm, getempert, blauw / transparant gepassiveerd
Gewicht	0.121 kg / 1000 stuk

SCREWERK	**STP390140120S**	
Metrische tekening A4	Schaal None:1	2024-04