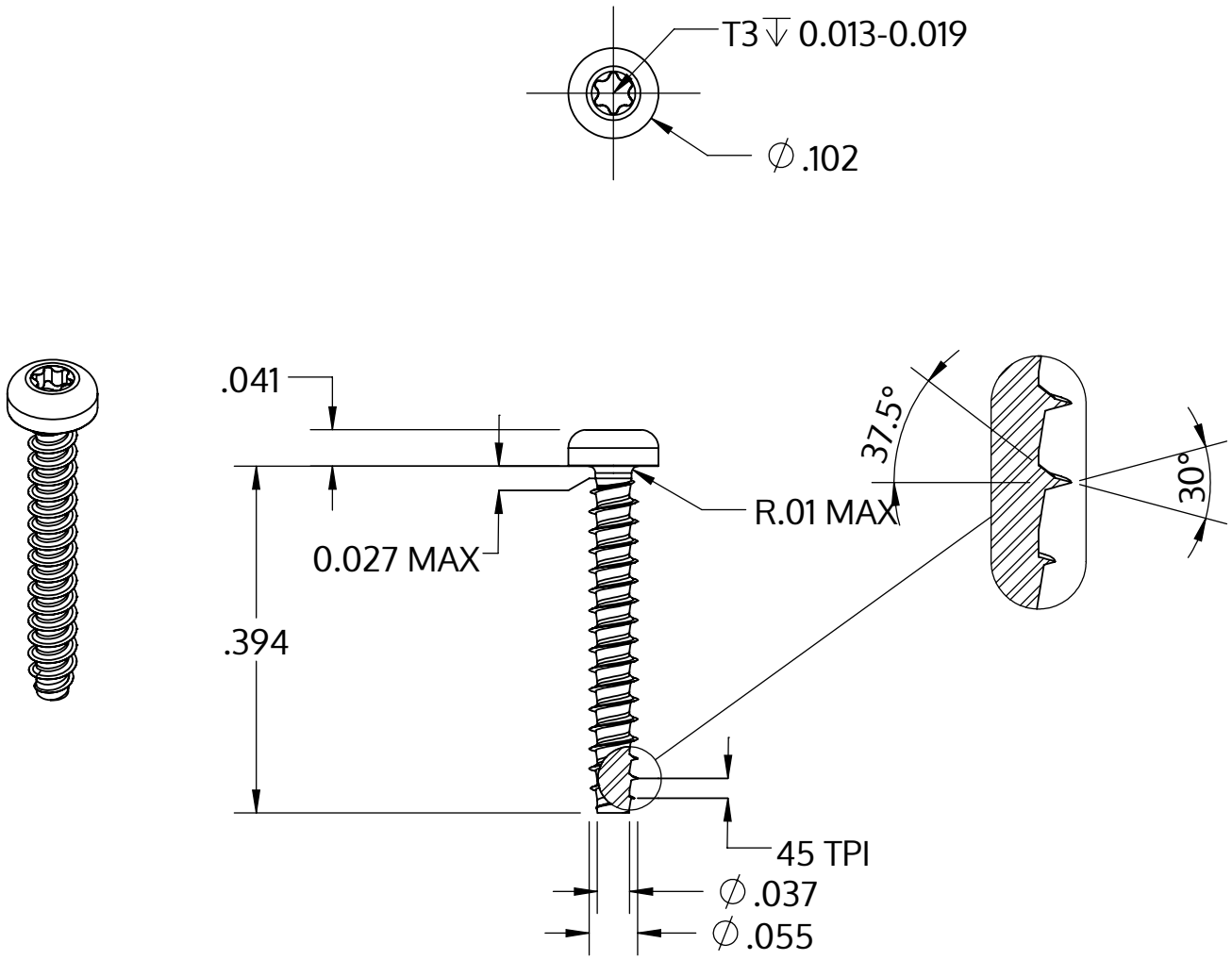

Metric size	M1.4 x 0.57 mm
US size (converted)	#0-45
	Tolerances [inch]
Length	+/- 0.017
Head diameter	+0 / -0.009
Head height	+/- 0.004
Thread diameter	+0.003 / -0

Beschreibung	STP39 1.4x10.0 - T3
Werkstoff	Stahl, vergütet
Oberfläche	verzinkt 5-7 µm, getempert, blau / transparent passiviert
Gewicht	0.106 kg / 1000 Stück

SCREWERK	**STP390140100S**	
Zoll Zeichnung Größe A	Skalierung 5:1	2024-10