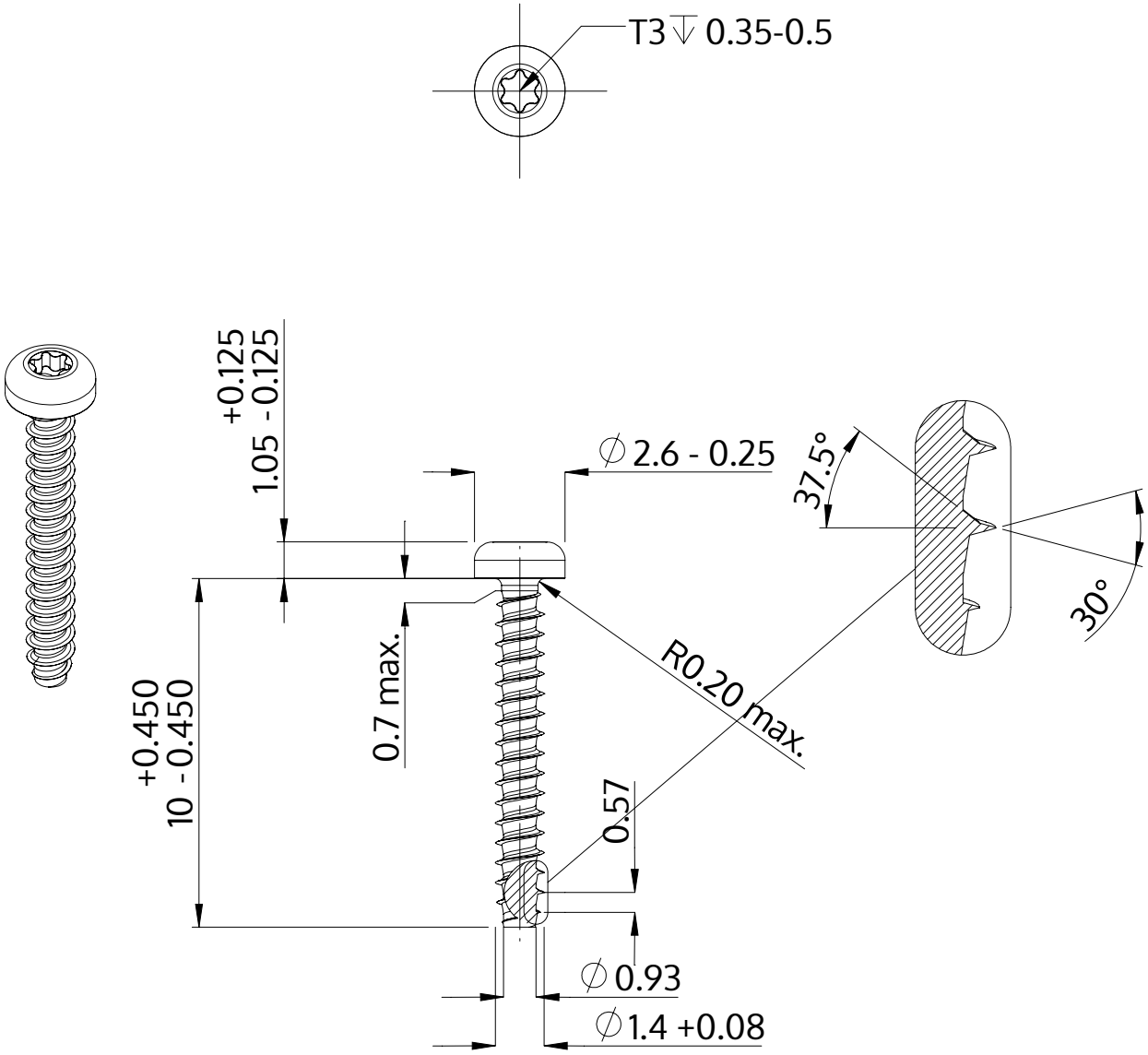

Beskrivning	STP39 1.4x10.0 - T3
Material	rostfritt stål A2
Yta	blank och passiviserad
Vikt	0.106 kg / 1000 styck

SCREWERK	**STP390140100E**	
Metrisk skiss A4	Skala 5:1	2024-10