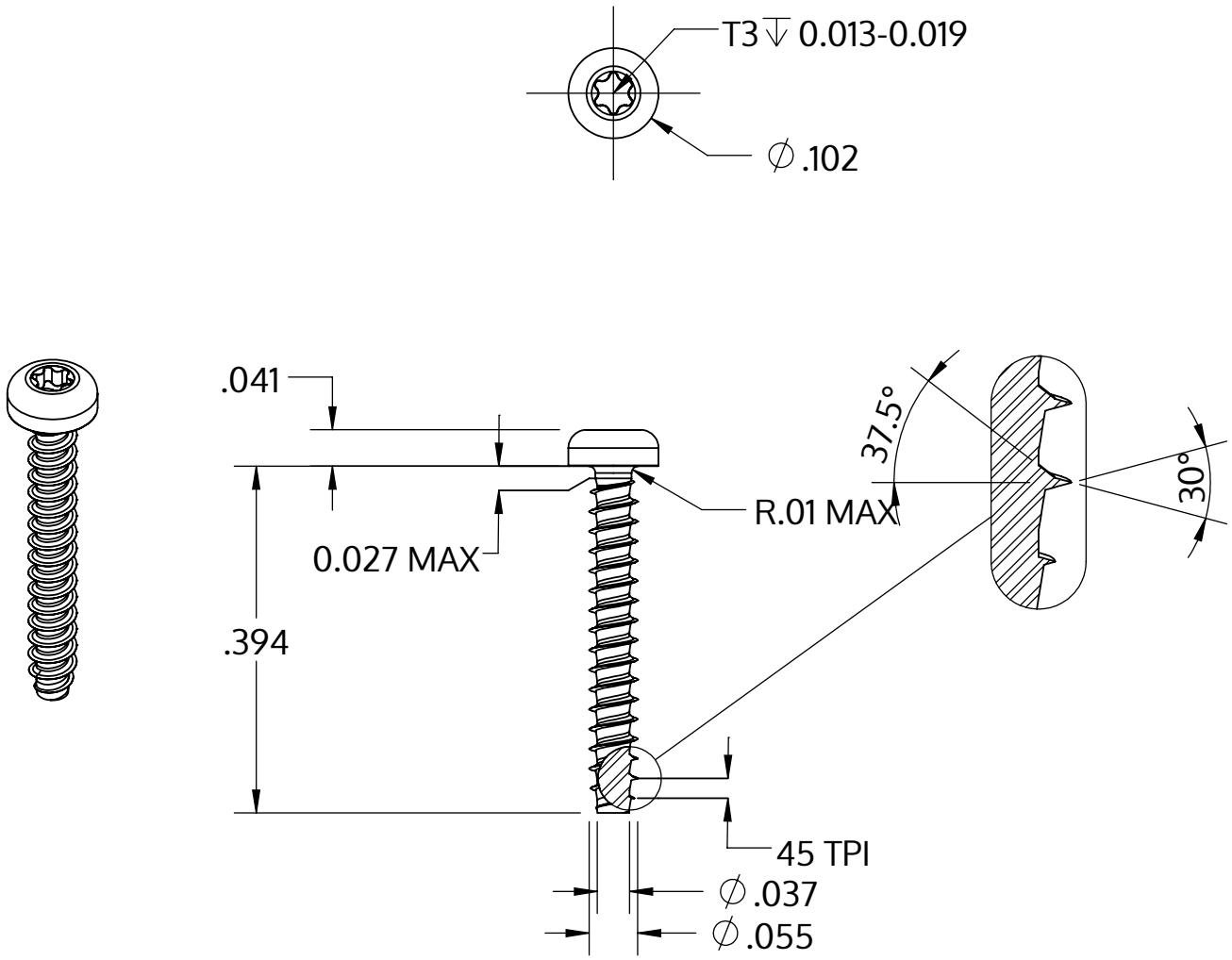

Metric size	M1.4 x 0.57 mm
US size (converted)	#0-45
	Tolerances [inch]
Length	+/- 0.017
Head diameter	+0 / -0.009
Head height	+/- 0.004
Thread diameter	+0.003 / -0

Beskrivning	STP39 1.4x10.0 - T3
Material	stål, härdat
Yta	ZnNi svart-passiviserad/Cr-VI-fri, härdad, förseglad
Vikt	0.106 kg / 1000 styck

SCREWERK	**STP390140100B**	
_Zoll Zeichnung Größe A	Skala 5:1	2024-10