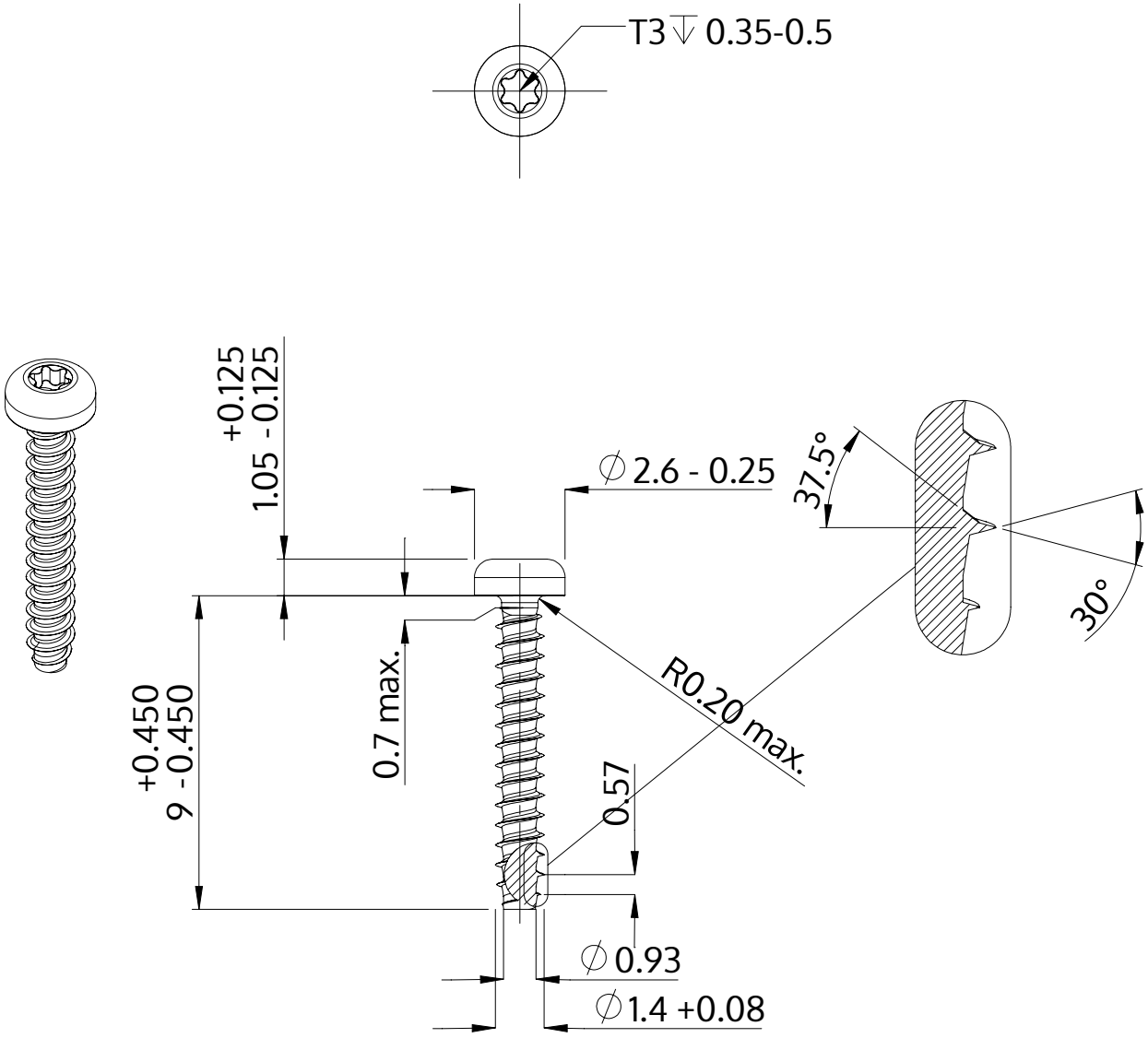

Beskrivning	STP39 1.4x9.0 - T3
Material	rostfritt stål A2
Yta	blank och passiviserad
Vikt	0.099 kg / 1000 styck

SCREWERK	**STP390140090E**	
Metrisk skiss A4	Skala 5:1	2024-10