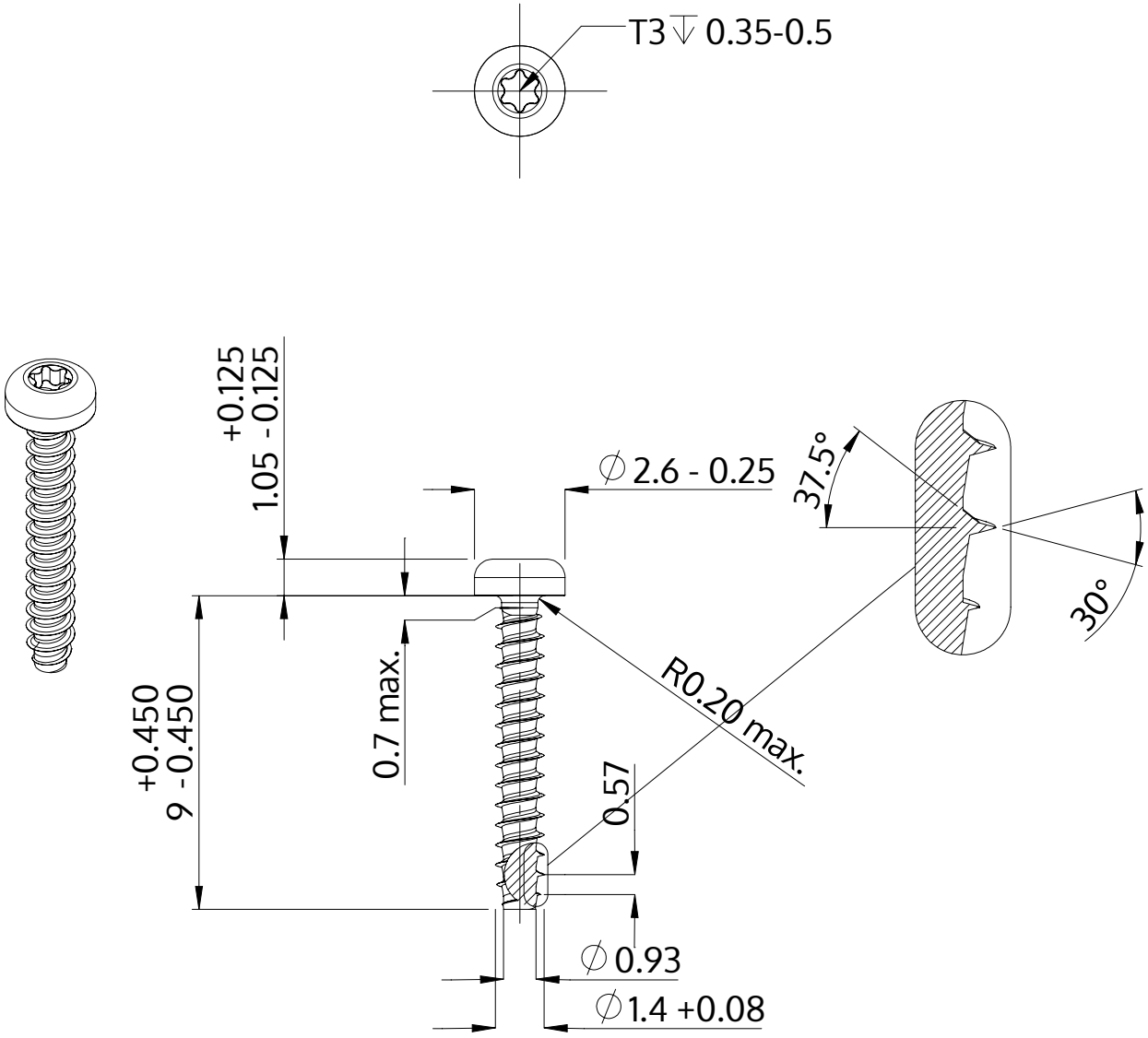

Popis	STP39 1.4x9.0 - T3
Materiál	Nerezová ocel A2
Povrch	holá, mořená a pásová ocel
Hmotnost	0.099 kg / 1000 Kus

SCREWERK	**STP390140090E**	
Metric výkres A4	Měřítko 5:1	2024-10