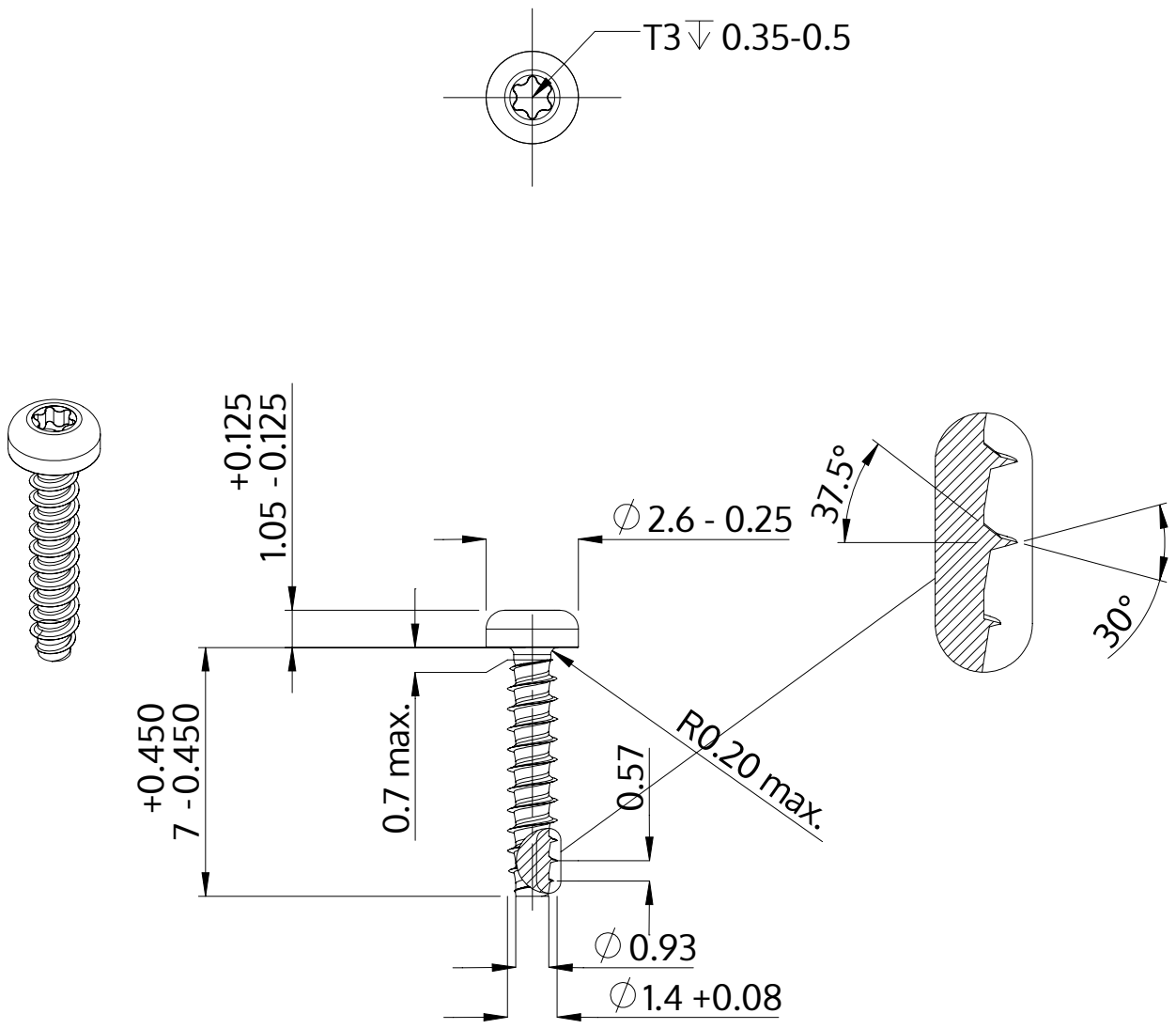

Açıklaması	STP39 1.4x7.0 - T3
Malzeme	Çelik, sertleştirilmiş
Kaplama	galvanizli 5-7 µm, temperliö mavi / şeffaf pasifleştirilmiştir
Ağırlık	0.083 kg / 1000 Adet

SCREWERK	**STP390140070S**	
Metrik çizim A4	Ölçeklendirme 5:1	2024-10