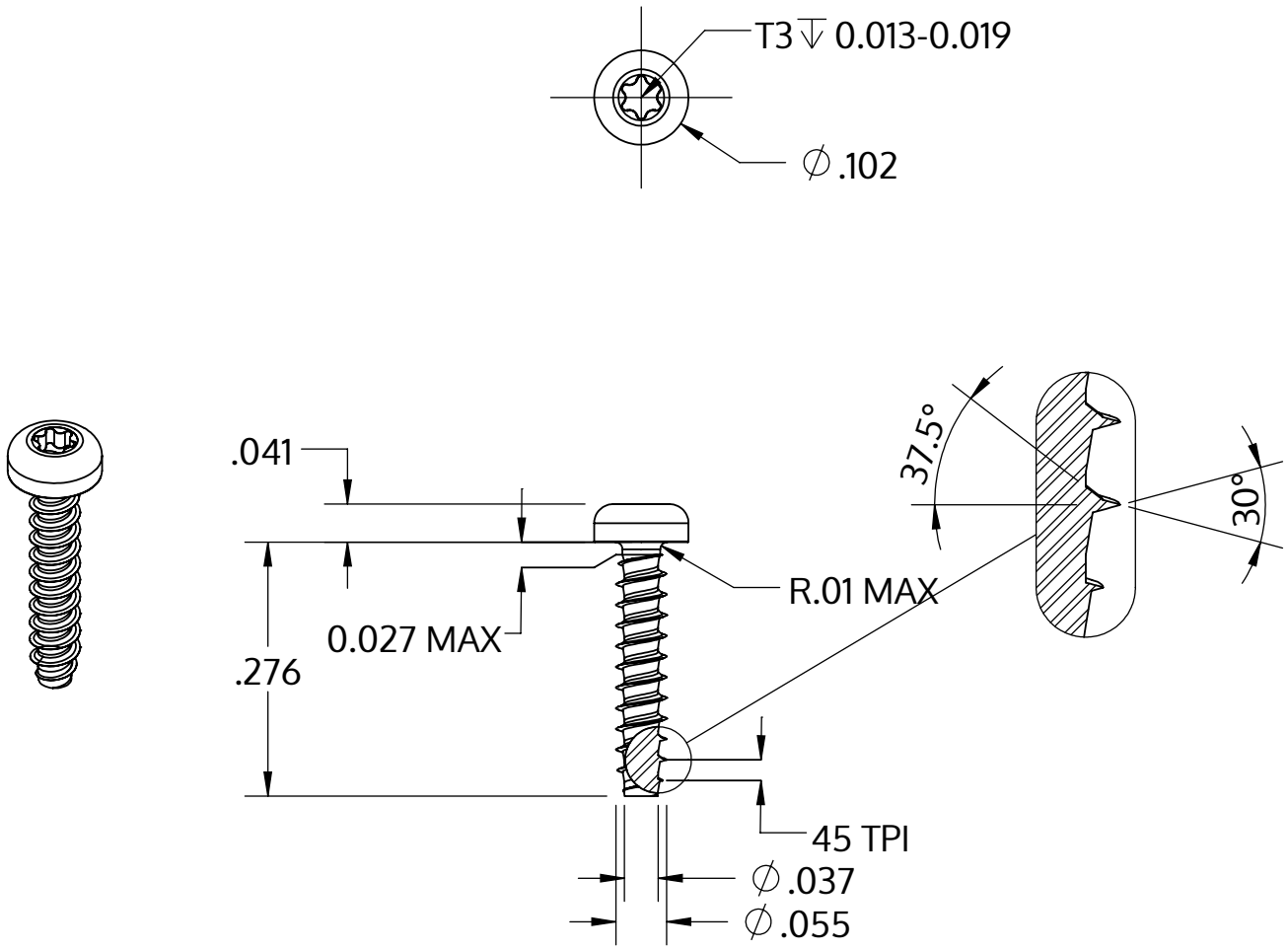


| | |
|---|---|
| Metric size | M1.4 x 0.57 mm |
| US size (converted) | #0-45 |
| | Tolerances [inch] |
| Length | +/- 0.017 |
| Head diameter | +0 / -0.009 |
| Head height | +/- 0.004 |
| Thread diameter | +0.003 / -0 |

| | |
|---|---|
| Descrição | STP39 1.4x7.0 - T3 |
| Material | aço, endurecido |
| Superfície | zincado 5-7 µm, galvanizado, azul / passivado transparente |
| Peso | 0.083 kg / 1000 peças |

| | | |
|---|---|---|
| SCREWERK | **STP390140070S** | |
| _Zoll Zeichnung Größe A | Escala 5:1 | 2024-10 |