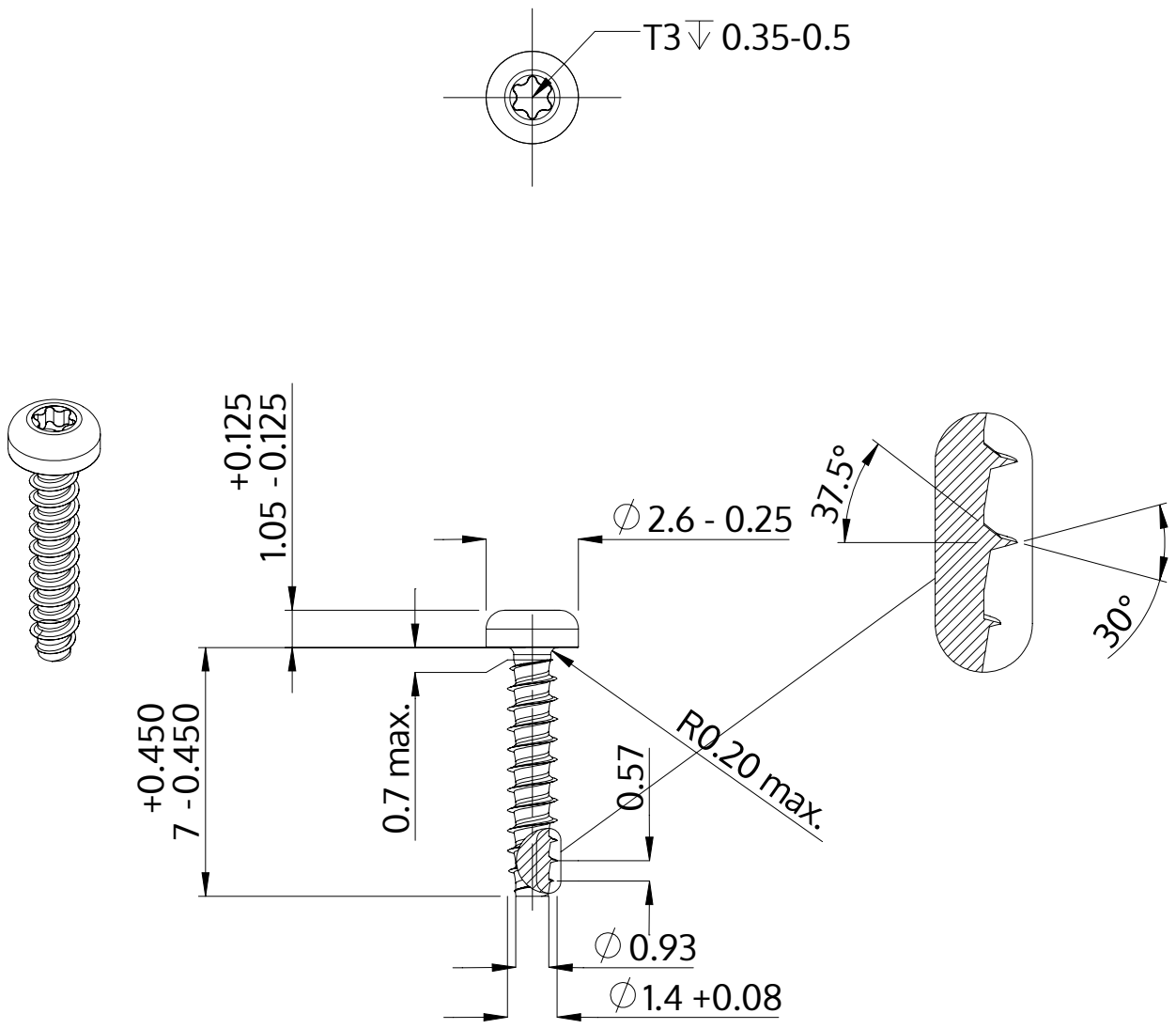

Açıklaması	STP39 1.4x7.0 - T3
Malzeme	Çelik, sertleştirilmiş
Kaplama	ZnNi siyah-pasifleştirilmiştir, temperlenmistir, kaplanmış
Ağırlık	0.083 kg / 1000 Adet

SCREWERK	**STP390140070B**	
Metrik çizim A4	Ölçeklendirme 5:1	2024-10