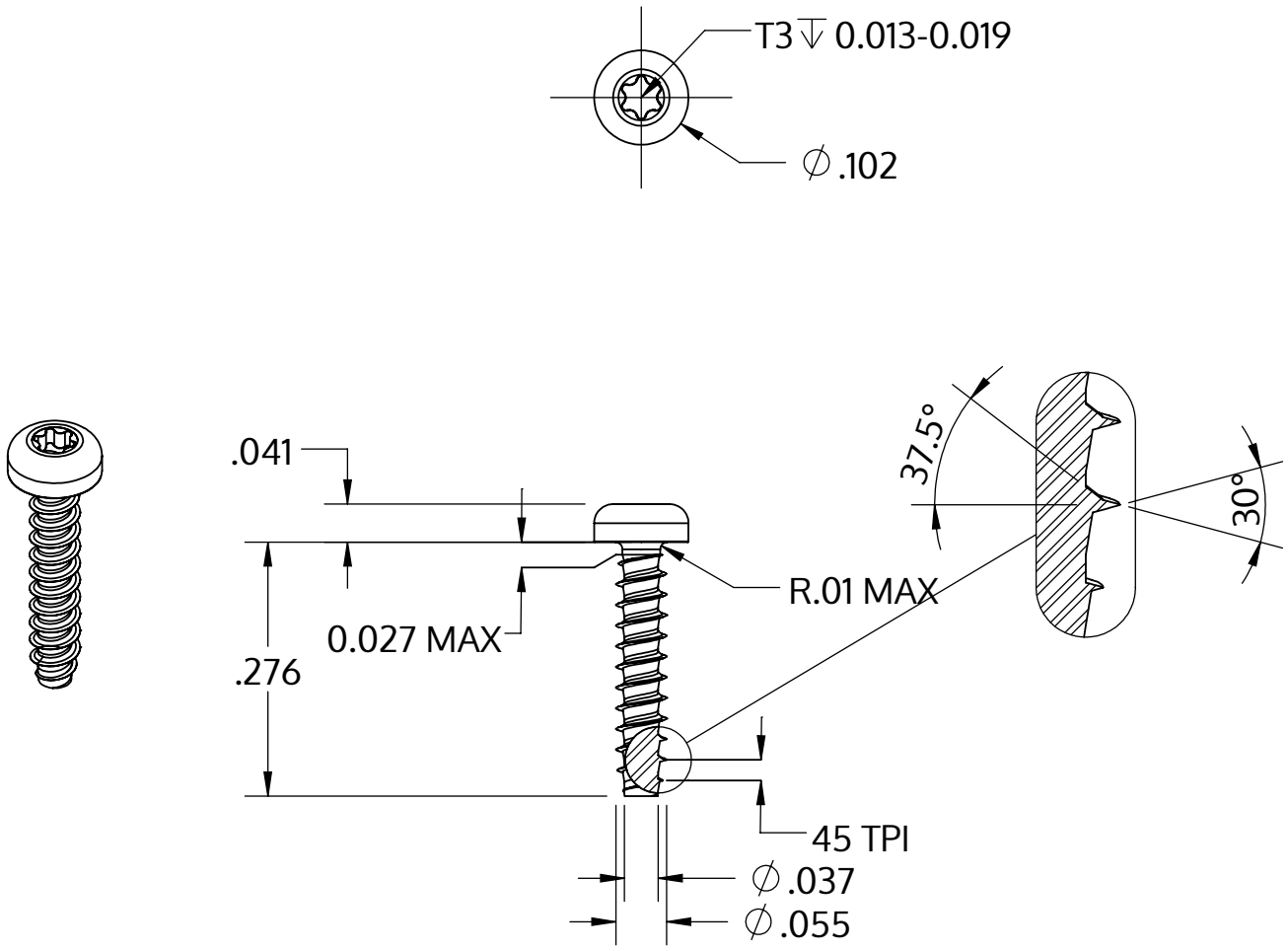

Metric size	M1.4 x 0.57 mm
US size (converted)	#0-45
	Tolerances [inch]
Length	+/- 0.017
Head diameter	+0 / -0.009
Head height	+/- 0.004
Thread diameter	+0.003 / -0

Описание	STP39 1.4x7.0 - T3
Материал	сталь, упрочненная
Поверхность	ZnNi, черная пассивировка+отжиг+масло
Вес	0.083 kg / 1000 Штука

SCREWERK	**STP390140070B**	
_Zoll Zeichnung Größe A	Шкала 5:1	2024-10