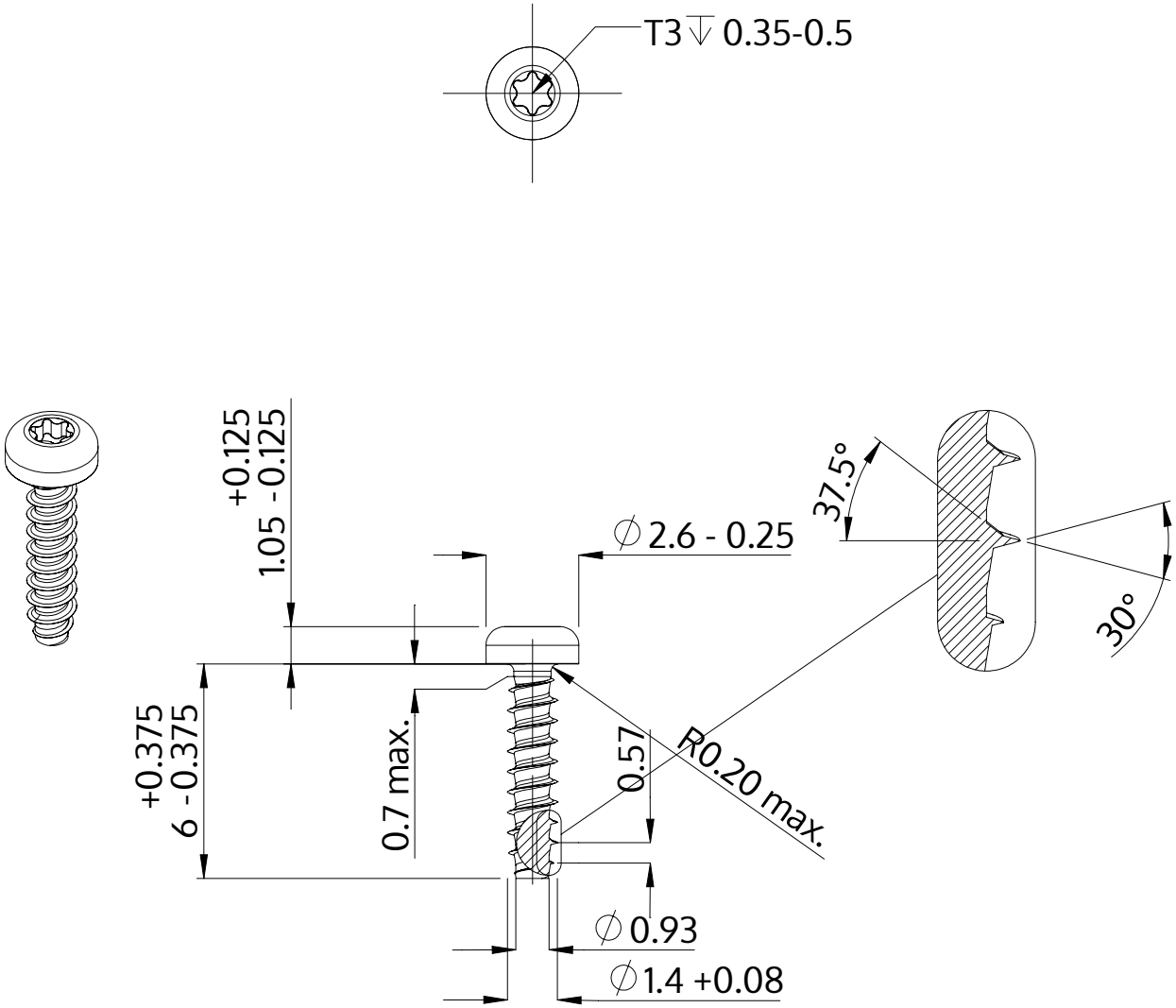

Описание	STP39 1.4x6.0 - T3
Материал	Нержавеющая сталь A2
Поверхность	Светлый отжиг и пассивация
Вес	0.076 kg / 1000 Штука

SCREWERK	**STP390140060E**	
Метрический чертеж A4	Шкала 5:1	2024-10