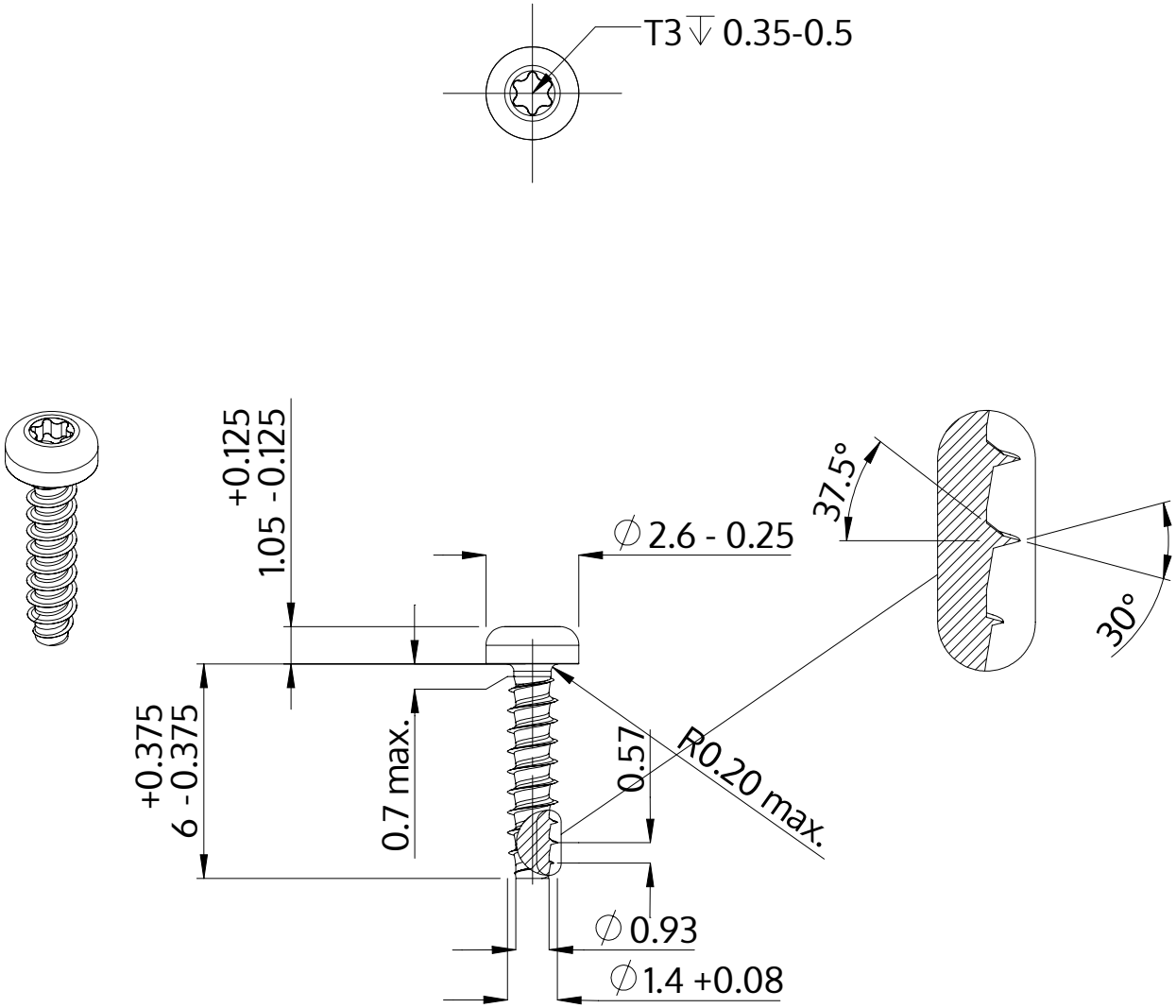

Beskrivelse	STP39 1.4x6.0 - T3
Materiale	Ædelstål A2
Overflade	blank, bejdset og passiveret
Vægt	0.076 kg / 1000 stykke

SCREWERK	**STP390140060E**	
Metrisk tegning A4	Skalering 5:1	2024-10